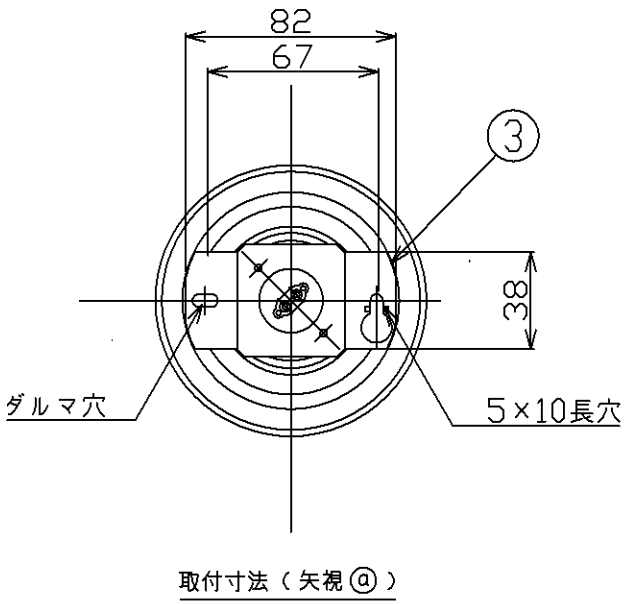

取付寸法（矢視ⓐ）

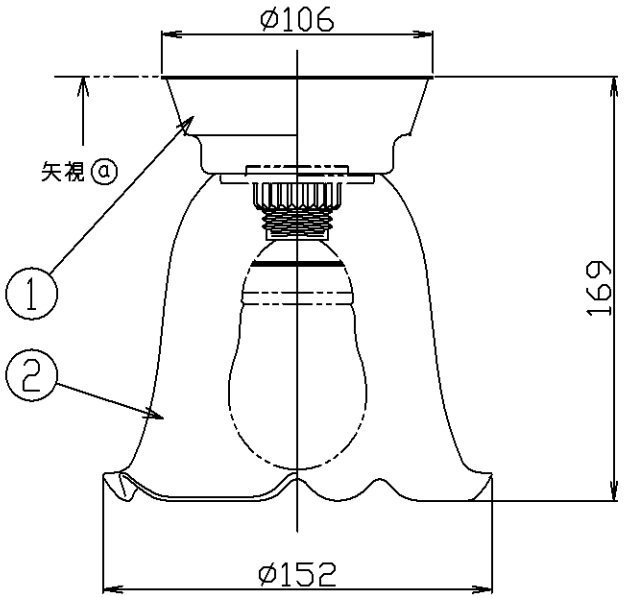

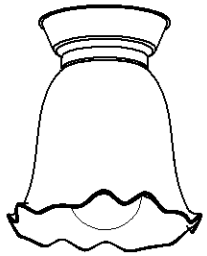

・グローブ取付方法は、グローブ押え式です。
・調光器は使用できません。

⚠安全に関するご注意

・指定のランプ以外は使用しないでください。
火災の原因になります。
・この器具は非防水です。湿気の多い場所や屋外では使用できません。
火災・感電の原因になります。
・器具やランプを布や紙などでおおって使用しないでください。
火災の原因になります。
・指定以外の取付けはできません。
器具の落下によるけがの原因になります。

部番	部品名	材質	数	備考
7				
6				
5				
4				
3				
2	グローブ	ガラス	1	透明消し
1	フランジ	SPCC/1.0T	1	金古美

	型番 AH35790F
入力電圧 100V	
入力電流 0.18 A	品名
消費電力 10 W	適合ランプ EFA15EL/10/E17H2
力率	W X 数 10W×1灯
重量 0.7kg	色・形 電球色
スイッチ	口金 E17
	点灯方式
	2012 0317

コイズミ照明株式会社