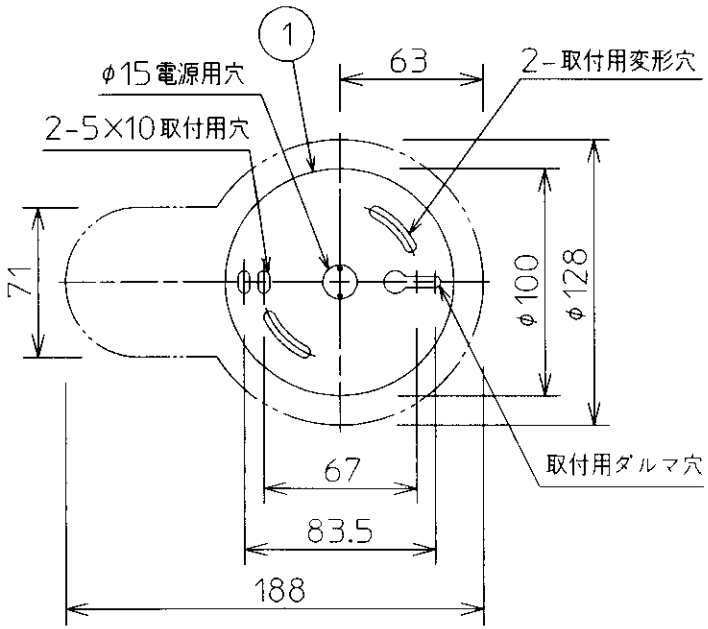

取付寸法（矢視ロ）

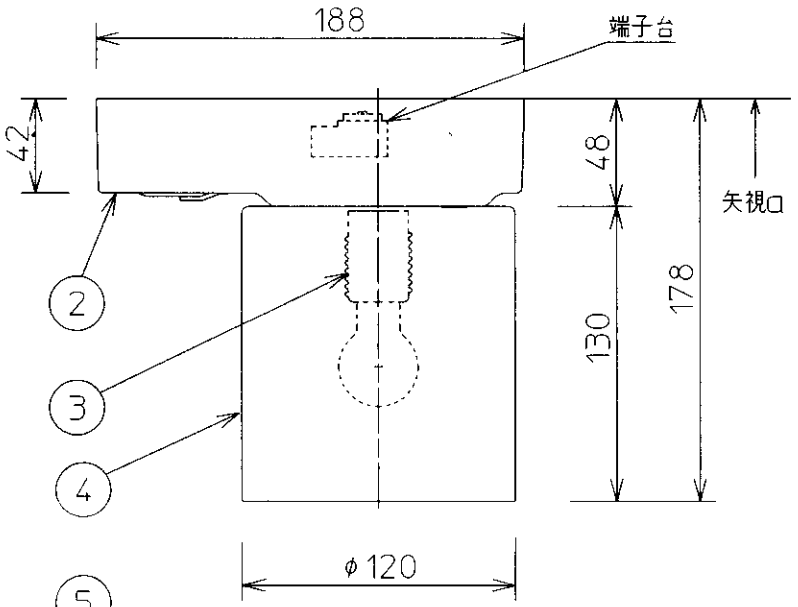

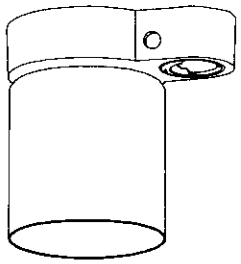

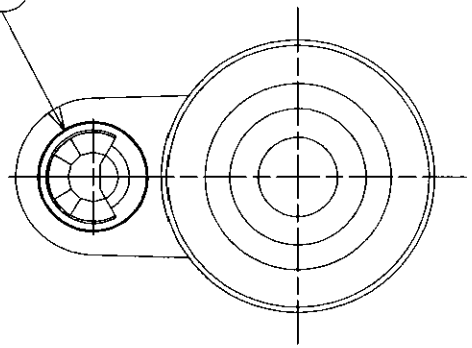

・トイレ用人感センサ付（ON-OFFタイプ）
点灯照度調整機能付
点灯保持時間調整機能付
・グローブ取付方法は、グローブ押え式です。
・電球形蛍光ランプ使用不可
・調光器は使用できません。

⚠安全に関するご注意

・指定のランプ以外は使用しないでください。
火災の原因になります。
・この器具は非防水です。湿気の多い場所や屋外では使用できません。
火災・感電の原因になります。
・器具やランプを布や紙などでおおって使用しないでください。
火災の原因になります。
・指定以外の取付けはできません。
器具の落下によるけがの原因になります。

部番	部品名	材質	数	備考
7				
6				
5	センサ	プラスチック	1	白色
4	グローブ	ガラス	1	乳白色消し
3	ソケット	磁器	1	E17
2	本体	陶器	1	白色　ツヤ消し
1	スタット	鋼板	1	

型番	AHE 670 124
入力電圧	100 V
入力電流	A
品名	白熱灯シーリング
消費電力	60 W
適合ランプ	クリプトン球
力率	
W X 数	60W×1灯
重量	0.9kg
色・形	PS35
スイッチ	
口金	E17
点灯方式	
	20090301

コイズミ照明株式会社