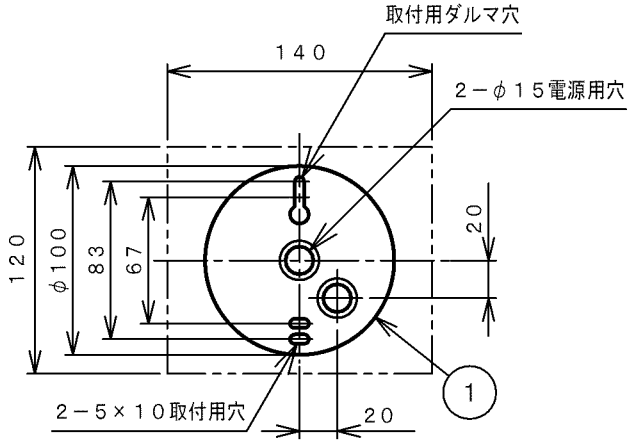

取付寸法（矢視ａ）

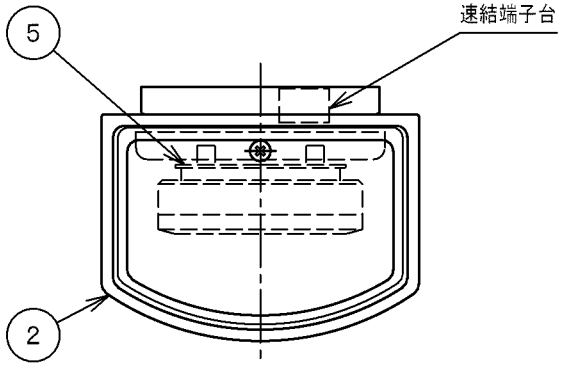

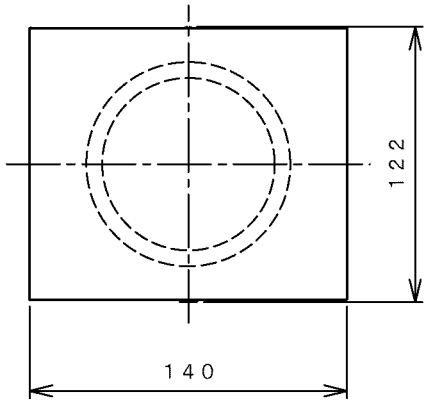

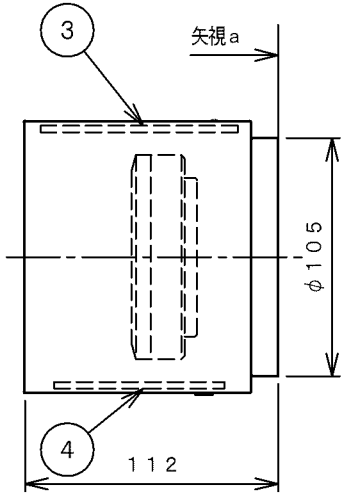

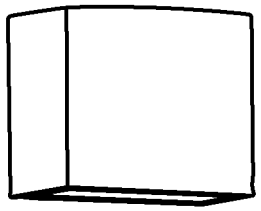

・グローブ取付方法は、化粧ネジ式です。
・調光器は使用できません。
・天井から１０ｃｍ以上離してください。
・この器具の近くでは赤外線方式のリモコンが作動しない場合がごくまれにありますので、ご注意ください。
・光源点灯時に点灯する表示付スイッチに使うと、表示が暗くなったり点灯しないことがあります。
・ＬＥＤにはバラツキがあるため、同一型番でも発光色、明るさが異なる場合があります。
・上下面カバー付

定格光束	２８５ ｌｍ
固有エネルギー消費効率	４２.５ ｌｍ／Ｗ

ＪＩＳ Ｃ ８１０５－５に基づく測定方法によって固有エネルギー消費効率を測定

⚠安全に関するご注意

・指定のランプ以外は使用しないでください。
火災の原因になります。
・この器具は非防水です。湿気の多い場所や屋外では使用できません。
火災・感電の原因になります。
・器具やランプを布や紙などでおおって使用しないでください。
火災の原因になります。
・被照射面との距離は、指定以下では使用しないでください。
火災の原因になります。
・指定以外の取付けはできません。
器具の落下によるけがの原因になります。

部番	部品名	材質	数	備考
7				
6				
5	ソケット	プラスチック	1	白色
4	下面セード	ポリカーボネート	1	半透明
3	上面セード	ポリカーボネート	1	半透明
2	グローブ	ガラス	1	透明消し内面白塗装
1	取付金具	鋼板	1	

入力電圧	１００Ｖ
入力電流	０.１１Ａ
消費電力	６.７Ｗ
力率	
重量	１.３ｋｇ
スイッチ	

型番	ＡＢ ３６０３５ Ｌ
品名	ＬＥＤブラケット
適合ランプ	LEDユニットフラット形 LDF7-H-GX53
Ｗ × 数	６.７Ｗ × １灯
色・形	電球色（２７００Ｋ）
口金	ＧＸ５３
点灯方式	
	２０１４０５１５

コイズミ照明株式会社