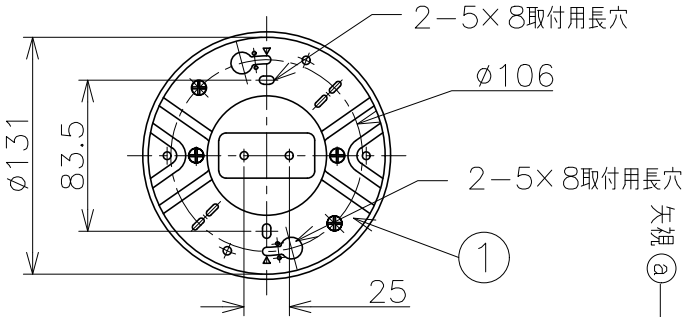

取付寸法（矢視ⓐ）

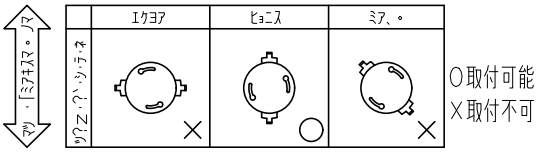

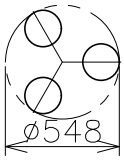

灯具配置図

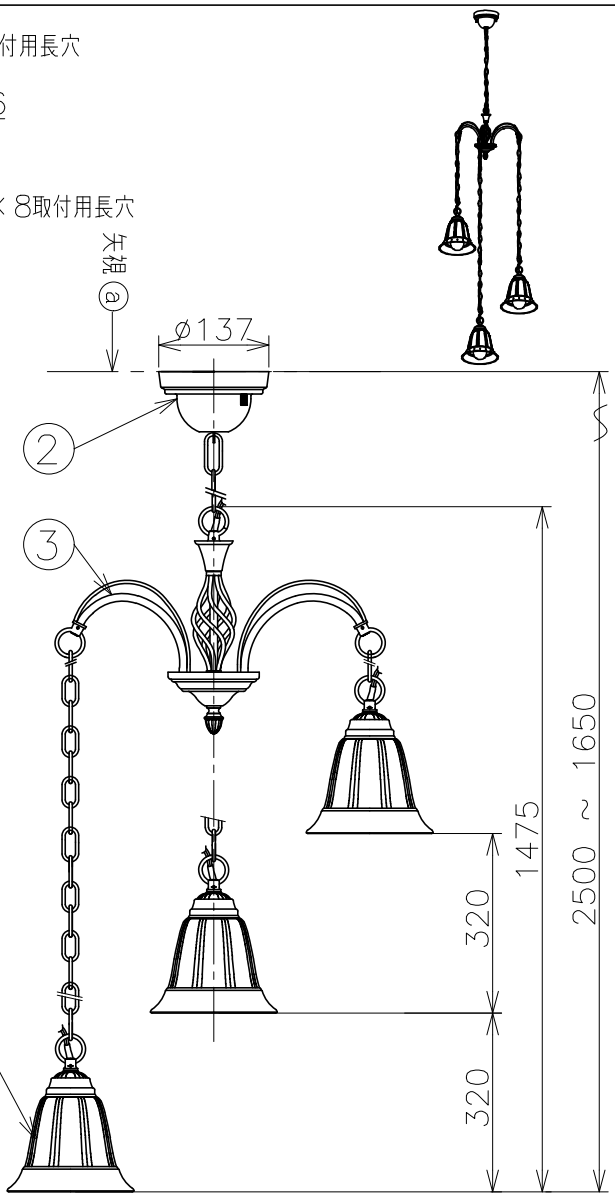

- 高さ調節可能型
- チェーンジョイント付
- 取付簡易型
- グローブ取付方法は、グローブ押え式です。
- 傾斜天井取付可能（最大45°まで）
  傾斜天井に取付ける場合、埋込ローゼットの方向性がありますのでご注意ください。
- 昇降装置（AEE590115）対応型（最大45°まで）
- 器具取付前に必ず配線器具の固定強度をご確認ください。
  木ネジ1本での固定やガタツキのある配線器具への取付は危険ですのでお避けください。
- 調光器は使用できません。
- この器具の近くでは赤外線方式のリモコンが作動しない場合がごくまれにありますので、ご注意ください。
- LEDにはバラツキがあるため、同一型番でも発光色、明るさが異 なる場合があります。

定格光束	1370 lm
固有エネルギー消費効率	103.7 lm/W

JIS C 8105−5に基づく測定方法によって固有エネルギー消費効率を測定。

⚠安全に関するご注意

- 指定のランプ以外は使用しないでください。
  火災の原因になります。
- この器具は非防水です、湿気の多い場所や屋外では使用できません
  火災・感電の原因になります。
- 器具やランプを布や紙などでおおって使用しないでください。
  火災の原因になります。
- 指定以外の取付けはできません。
  器具の落下によるけがの原因になります。

各種配線機器と組み合わせて使用する場合の適合性、接続台数は下記よりご確認ください。

あかり専科Switch Navi
（配線機器適合システム）

https://webcatalog.koizumi-lt.co.jp/bizsupport/switchnavi/

部番	部品名	材質	数	備考
7				
6				
5				
4	グローブ	ガラス	3	透明消し
3	アーム	鋼管	3	黒色サテン色塗装
2	フランジ	鋼板	1	黒色サテン色塗装
1	取付金具	鋼板	1	亜鉛メッキ・クロメート仕上

皮相電力	24VA	品名	LEDシャンデリア
入力電圧	100V	型番	AA 39694 L
入力電流	0.24A	図番	
消費電力	13.2W	適合ランプ	電球型LEDランプ LDA4L−G
力率	−	W×数	4.4W×3灯
質量	4.7Kg	色・形	電球色（2700K）
特記事項		承認	泰
		審査	野口
		立案	宮本
			20230314

単位：mm　第三角法（JIS A4）

コイズミ照明株式会社