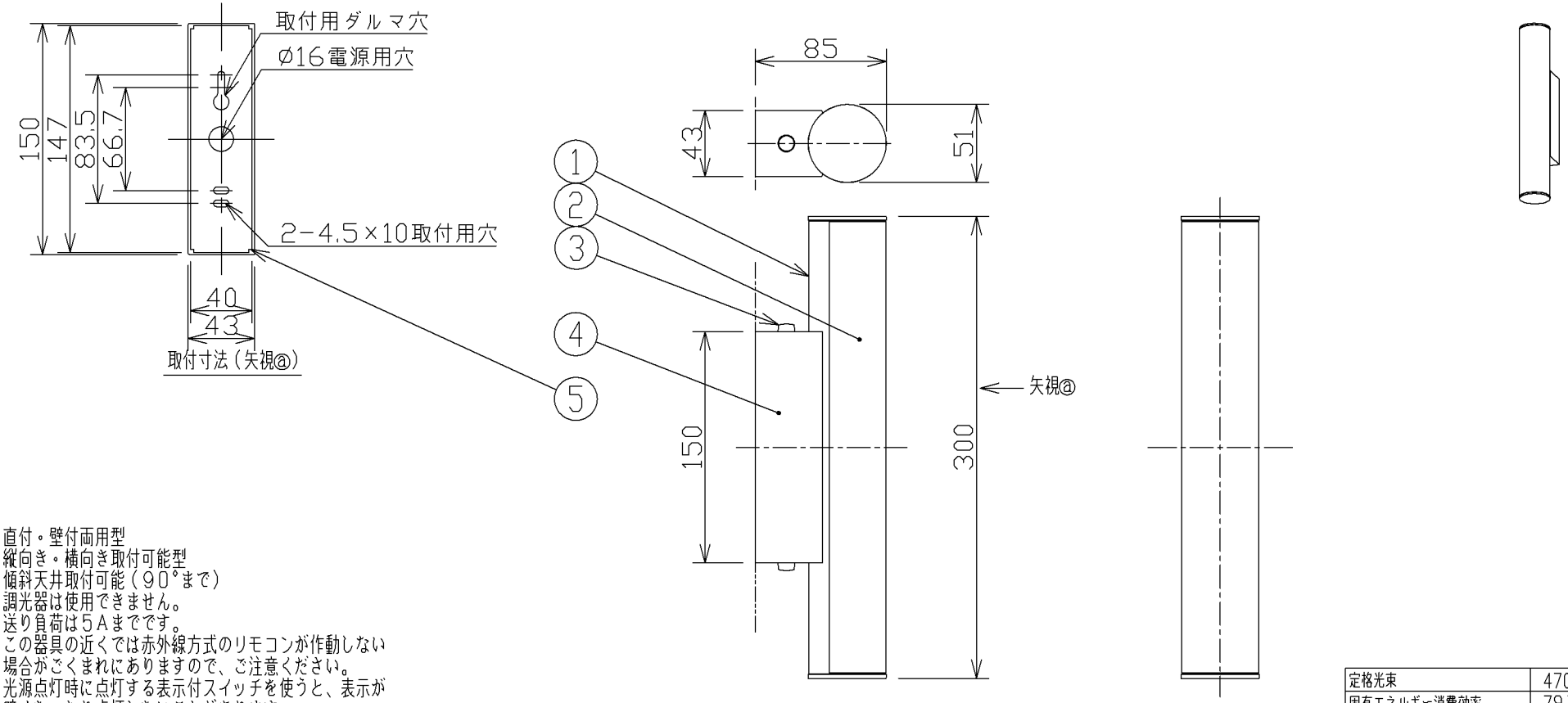

- 直付・壁付両用型
- 縦向き・横向き取付可能型
- 傾斜天井取付可能（90°まで）
- 調光器は使用できません。
- 送り負荷は5Aまでです。
- この器具の近くでは赤外線方式のリモコンが作動しない場合がごくまれにありますので、ご注意ください。
- 光源点灯時に点灯する表示付スイッチを使うと、表示が暗くなったり点灯しないことがあります。
- LEDにはバラツキがあるため、同一型番でも発光色、明るさが異なる場合があります。

定格光束	470 lm
固有エネルギー消費効率	79.7 lm/w

JIS C 8105-5に基づく測定方法によって固有エネルギー消費効率を測定。

⚠安全に関するご注意

- 指定のランプ以外は使用しないでください。
  火災の原因になります。
- この器具は非防水です。湿気の多い場所や屋外では使用できません。
  火災・感電の原因になります。
- 器具やランプを布や紙などでおおって使用しないでください。
  火災の原因になります。
- 指定以外の取付けはできません。
  器具の落下によるけがの原因になります。

部番	部品名	材質	数	備考
7				
6				
5	取付金具	鋼板	1	
4	フランジ	鋼板	1	白色塗装
3	固定つまみ	ユリア樹脂	2	白色
2	セード	アクリル	1	乳白色
1	本体	アルミ押出材	1	白色

入力電圧	100 V
入力電流	0.11 A
消費電力	5.9 W
力率	
重量	0.6 kg
スイッチ	

型番	AB 40283 L
品名	LEDブラケット
適合ランプ	LED
W × 数	5.9W×1灯
色・形	電球色（2700K）
口金	
点灯方式	
	20140402

コイズミ照明株式会社