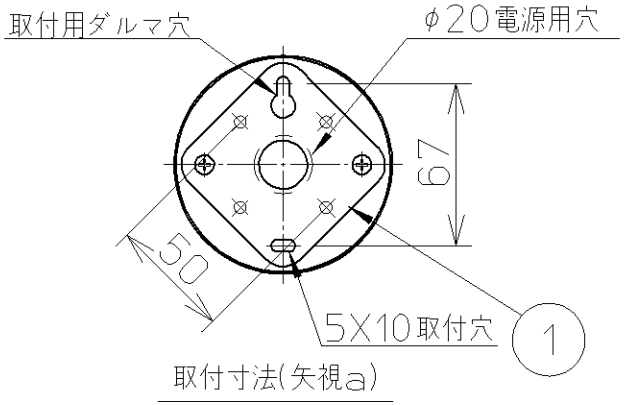

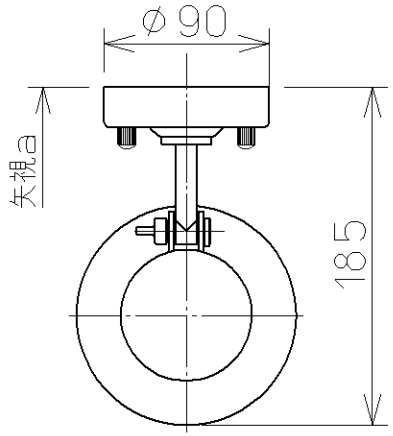

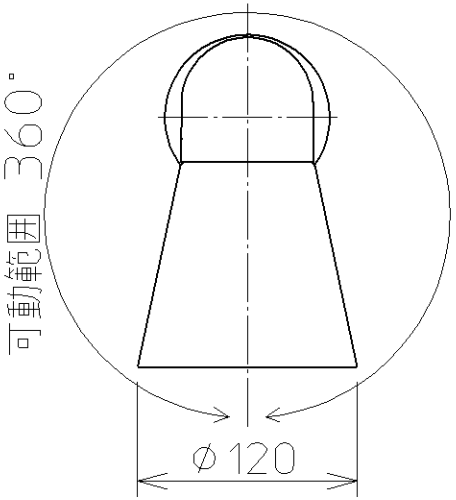

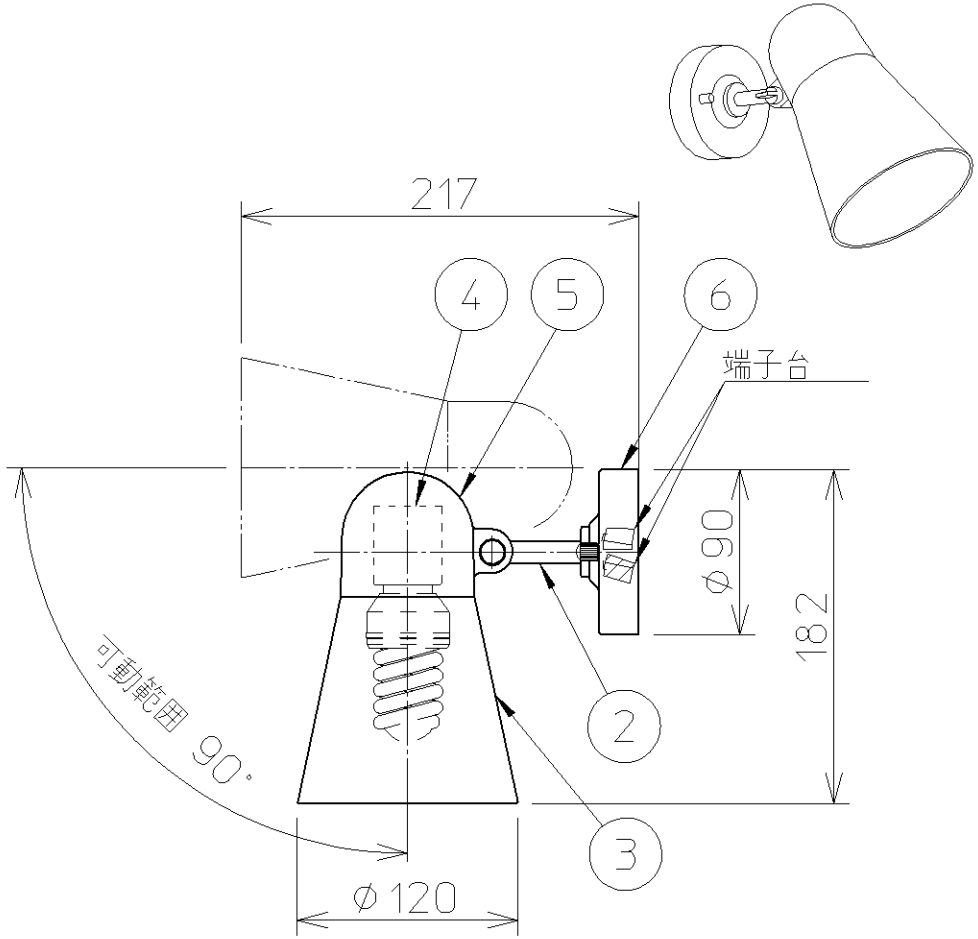

・白熱ランプ使用不可。
・調光器は使用できません。
・照射近接限度10cm
・この器具の近くでは赤外線方式のリモコンが作動しない場合がごくまれにありますので、ご注意ください。
・天井・壁付両用型
・傾斜天井取付可能（最大90°まで）
・照射方向自在型

⚠安全に関するご注意

・指定のランプ以外は使用しないでください。火災の原因になります。
・この器具は非防水です。湿気の多い場所や屋外では使用できません。火災・感電の原因になります。
・器具やランプを布や紙などでおおって使用しないでください。火災の原因になります。
・被照射面との距離は、指定以下では使用しないでください。火災の原因になります。
・指定以外の取付はできません。器具の落下によるけがの原因になります。

部番	部品名	材質	数	備考
7				
6	フランジ	鋼板	1	オフホワイト塗装
5	本体	アルミダイカスト	1	オフホワイト塗装
4	ソケット	磁器	1	E26
3	セード	鋼板	1	オフホワイト塗装
2	アーム	アルミダイカスト	1	オフホワイト塗装
1	取付金具	鋼板	1	

入力電圧	100V
入力電流	0.33A
消費電力	20W
力率	低力率
重量	0.7Kg
スイッチ	

型番	ABN 545 435
品名	蛍光灯ブラケット
適合ランプ	電球形蛍光ランプD25形
W × 数	22W×1灯
色・形	EL（3波長形電球色）
口金	E26
点灯方式	電子安定器(インバータ)
	20101029

コイズミ照明株式会社