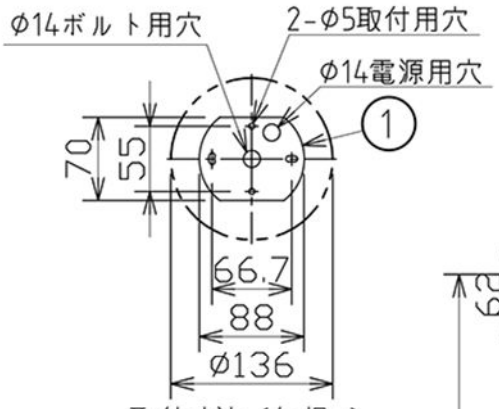

取付寸法（矢視a）

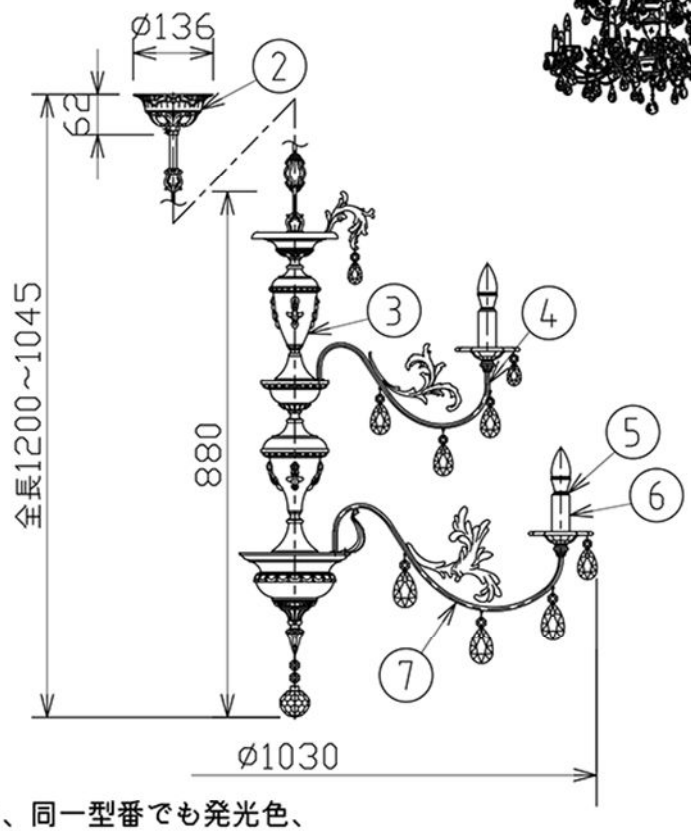

- LEDにはバラツキがあるため、同一型番でも発光色、明るさが異なる場合があります。
- ランプ点灯時に点灯する表示付スイッチに使うと、表示が暗くなったり点灯しないことがあります。
- 調光器は使用できません。
- この器具の近くでは赤外線方式リモコンが作動しない場合がごくまれにありますので、ご注意下さい。
- 手作り品のため、多少色・寸法等にバラツキのでることがあります。

⚠安全に関するご注意

- 指定のランプ以外は使用しないでください。
  火災の原因になります。
- この器具は非防水です。湿気の多い場所や屋外では使用できません。
  火災・感電の原因になります。
- 器具やランプを布や紙などでおおって使用しないでください。
  火災の原因になります。
- 指定以外の取付はできません。
  器具の落下によるけがの原因になります。

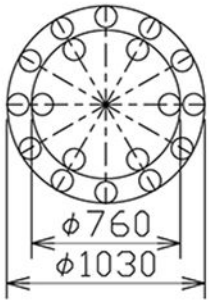

灯具配置図

定格光束	7200lm
消費効率	100.0lm/w

部番	部品名	材質	数	備考
7	アームB	しんちゅう管	12	金色メッキ
6	ソケットカバー	アルミ管	18	白色
5	ソケット	磁器	18	E-17
4	アームA	しんちゅう管	6	金色メッキ
3	本体	しんちゅう	1	金古美色
2	フランジ	しんちゅう鋳物	1	金古美色
1	取付金具	鋼板	1	

皮相電力	126VA
入力電圧	100V
入力電流	1.26A
消費電力	72.0W
力率	
質量	18.5Kg
特記事項	

品名	LEDシャンデリア
型番	AA 40897 L
図番	
適合ランプ	LED小型電球40形相当
W×数	4.0W×18灯
色・形	電球色（2700K）

承認	審査	立案
佐久間	野口	矢成
20200128		

単位：mm　第三角法（JIS A4）

コイズミ照明株式会社