- 防雨型
- 人感センサ付（タイマー付ON・OFFタイプ）
- EFD15EL／10H2同梱器具
- 壁付け専用
- グローブの取付方法はねじ込み式です。
- 電球形蛍光灯D15形専用
- 調光器は使用できません。
- センサの感知範囲に車等が入った場合は人の場合と同様に点灯する場合があります。
- センサの感知範囲は気象条件により、ばらつきがあります。
- 施工に関しては、電気設備基準・内線規定に従ってください。
- D種（第三種）接地工事を行ってください。
- 絶縁台不要

⚠安全に関するご注意

- 指定のランプ以外は使用しないでください。
  火災の原因になります。
- 防雨型器具です。湿気の多い場所では使用できません。
  火災・感電の原因になります。
- 器具やランプを布や紙などでおおって使用しないでください。
  火災の原因になります。
- 指定以外の取付はできません。
  器具の落下によるけがの原因になります。
- 取付面よりも大きな面に取付けてください。
- タイル面等の取付面に凹凸がある場所は、本体パッキンと取付面のすき間を防水シール剤で埋めてください。
  また、背面より水のかかる場所へ設置しないでください。
  指定外の取付けは絶縁不良による感電の原因になります。

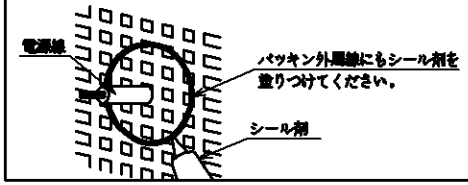

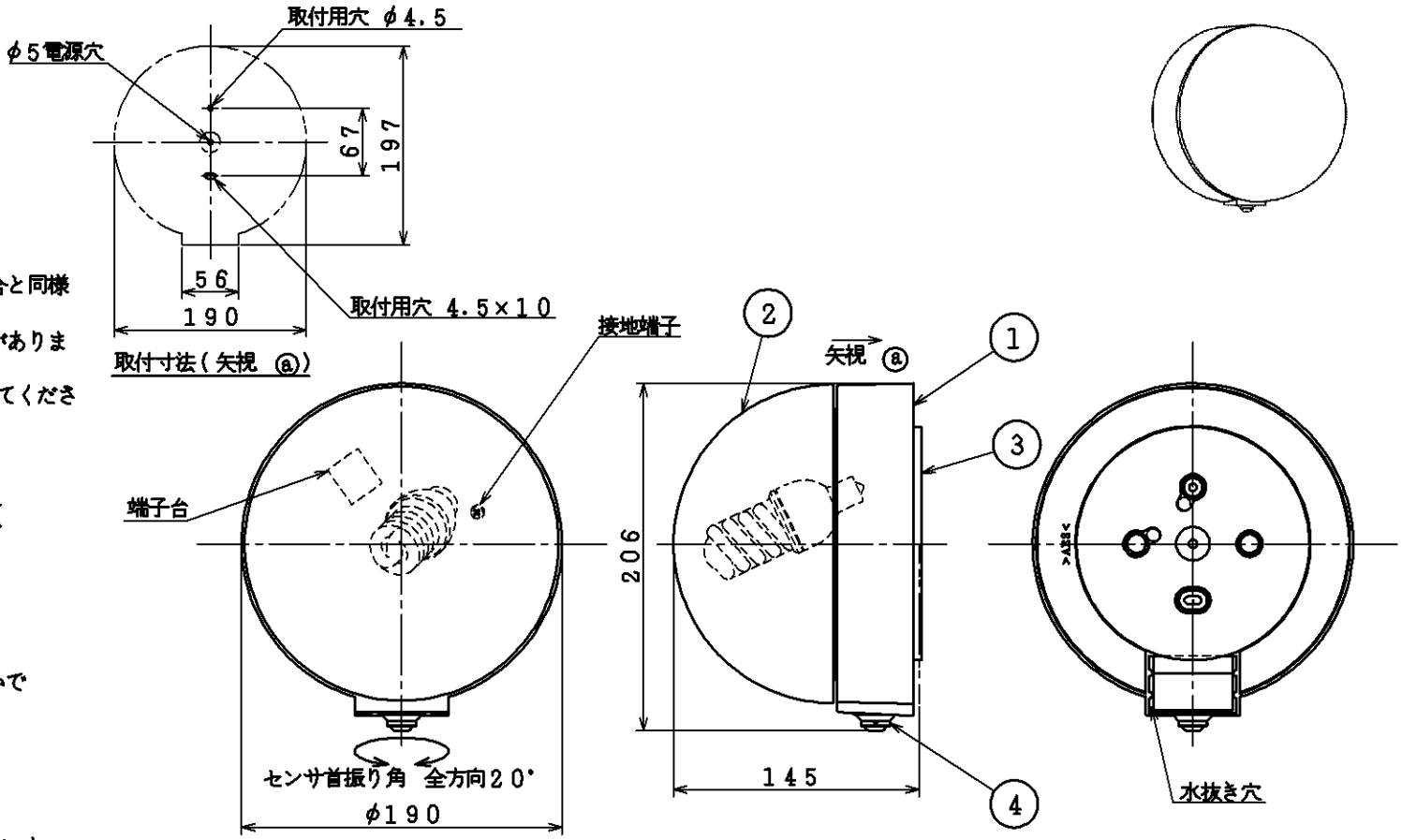

部番	部品名	材質	数	備考
7				
6				
5				
4	センサ	プラスチック	1	黒色
3	パッキン	EPTゴム	1	黒色
2	グローブ	アクリル	1	乳白色
1	本体	プラスチック	1	黒色塗装

入力電圧	100V
入力電流	0.17A
消費電力	10W
力率	低力率
重量	0.6kg
スイッチ	

型番	AUN 647 091
品名	蛍光灯防雨型ブラケット
適合ランプ	電球形蛍光ランプ D15形
W×数	10W × 1灯
色・形	EL（3波長形電球色）
口金	E17
点灯方式	電子安定器（インバータ）
	20110303

コイズミ照明株式会社