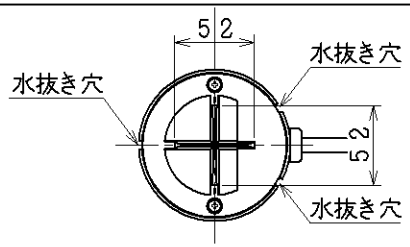

取付寸法（矢視ⓐ）

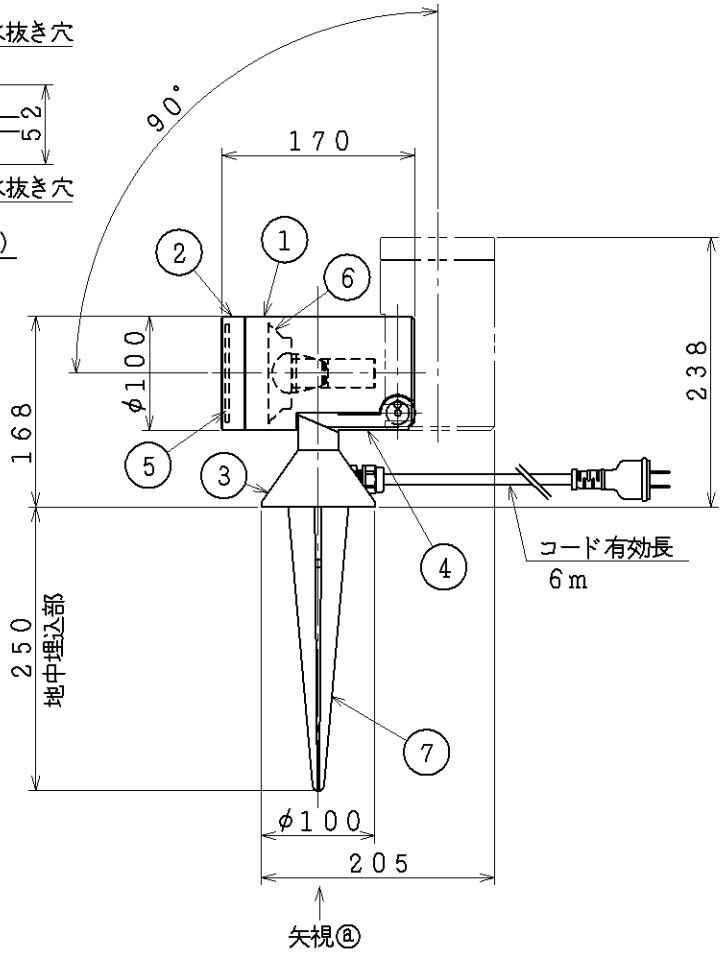

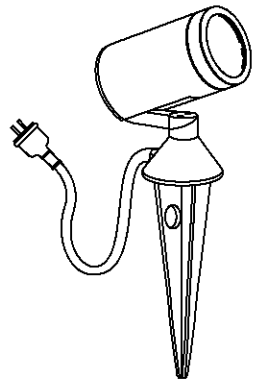

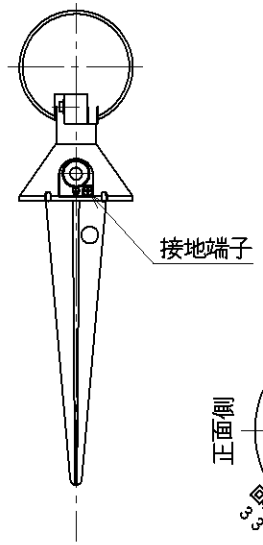

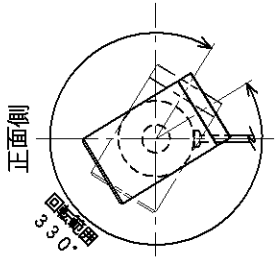

灯具可動範囲

・防雨型
・前面カバーの取付方法はねじ込み式です。
・調光器は使用できません。
・常に水の溜まっている場所、また溜まり易い場所には設置しないでください。
・埋め込み表示まで埋め込んでください。
・ＬＥＤにはバラツキがあるため、同一型番でも発光色、明るさが異なる場合があります。
・ランプ点灯時に点灯する表示付スイッチに使うと、表示が暗くなったり点灯しないことがあります。
・ランプの短寿命の恐れがあるため、直接日光が当たる時間帯は点灯しないでください。
・塩害地区又は、腐食性ガスの発生する所でご使用になる場合別途御相談ください。
・施工に関しては、電気設備基準・内線規定に従ってください。
・Ｄ種（第３種）接地工事を行って下さい。

⚠安全に関するご注意

・指定のランプ以外は使用しないでください。
火災の原因になります。
・防雨型器具です。湿気の多い場所では使用できません。
火災・感電の原因になります。
・この器具は耐塩仕様ではありません。塩害が発生する可能性のある地域では使用しないでください。
早期に錆、腐食などが生じ、落下によるけが、感電、故障などの原因になります。
・器具やランプを布や紙などでおおって使用しないでください。
火災の原因になります。
・指定以外の取付はできません。
器具の落下によるけがの原因になります。
・積雪地域で使用する場合は、積雪の期間は雪に埋もれないようにしてください。
漏電・故障・損傷の原因になります。

部番	部品名	材質	数	備考
7	スパイクベース	アルミダイカスト	1	黒色塗装
6	反射板	アルミ	1	銀色鏡面
5	前面ガラス	強化ガラス	1	透明
4	アーム	アルミダイカスト	1	シルバーメタリック色塗装
3	フランジ	アルミダイカスト	1	シルバーメタリック色塗装
2	前面カバー	アルミダイカスト	1	シルバーメタリック色塗装
1	灯具	アルミダイカスト	1	シルバーメタリック色塗装

入力電圧	100V
入力電流	0.10 A
消費電力	6.0 W
力率	低力率
重量	2.2 kg
スイッチ	

型番	AU 35873 L
品名	LED防雨型スポットライト
適合ランプ	LED電球LDA6L-E17
W x 数	6.0W × 1灯
色・形	電球色相当（2800K）
口金	E17
点灯方式	
	20120120

コイズミ照明株式会社