KS-Q-423407(1)

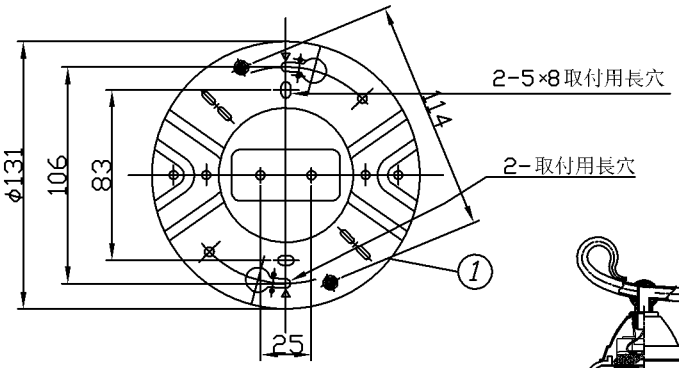


取付寸法（矢視a）

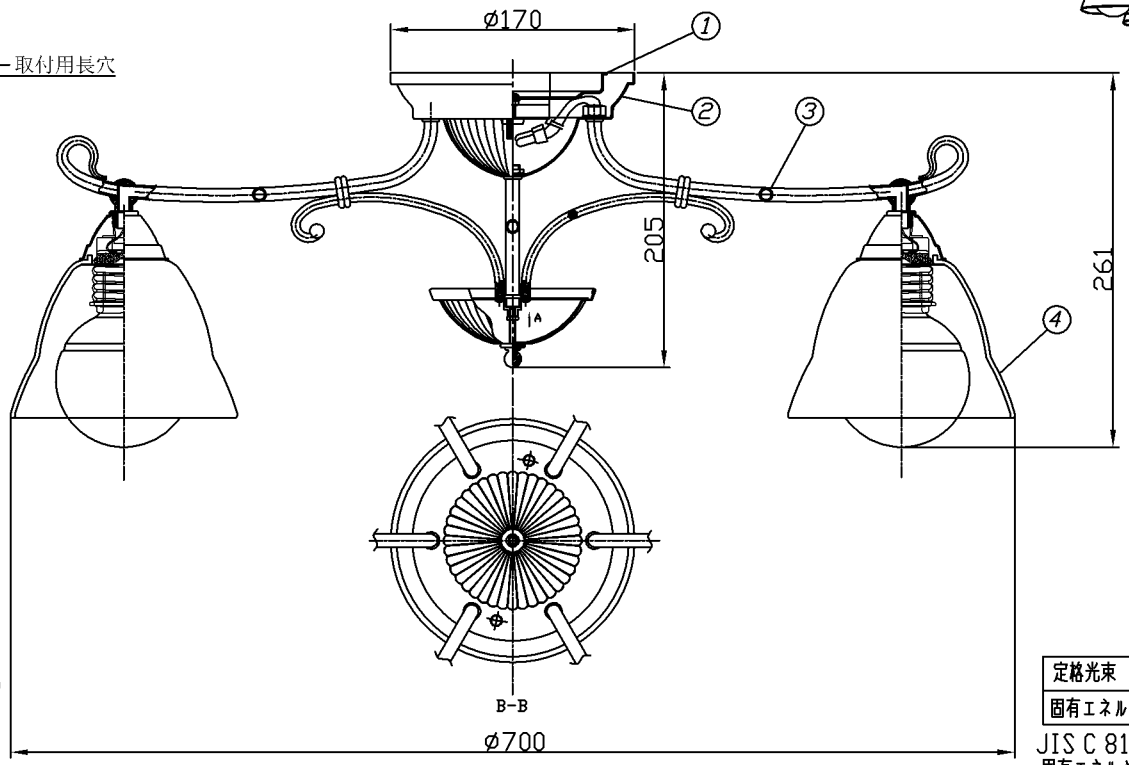

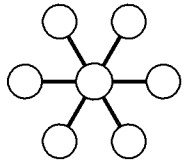

灯具配置図

| | |
|---|---|
| 定格光束 | 3810 lm |
| 固有エネルギー消費効率 | 71.8 lm/W |

JIS C 8105-5に基づく測定方法によって固有エネルギー消費効率を測定。

- 取付簡易型
- グローブ取付方法はグローブ押え式です。
- 調光器は使用できません。
- この器具の近くでは光高周波方式のリモコンが作動しない場合がごくまれにありますので、ご注意ください。
- LEDにバラツキがあるため、同一型番でも発光色、明るさが異なる場合があります。

## ⚠安全に関するご注意

- 指定のランプ以外は使用しないでください。
  火災の原因になります。
- この器具は非防水です。湿気の多い場所や屋外では使用できません。
  火災・感電の原因になります。
- 器具やランプを布や紙などでおおって使用しないでください。
  火災の原因になります。
- 指定以外の取付けはできません。
  器具の落下によるけがの原因になります。

| 部番 | 部品名 | 材質 | 数 | 備考 |
|---|---|---|---|---|
| 7 | | | | |
| 6 | | | | |
| 5 | | | | |
| 4 | グローブ | ガラス | 6 | 透明　消し　スカボ風仕上げ |
| 3 | アーム | 鋼管 | 6 | ブラウンハンドペイント仕上げ色塗装 |
| 2 | フランジ | 鋼板 | 1 | ブラウンハンドペイント仕上げ色塗装 |
| 1 | 取付金具 | 鋼板 | 1 | 3価クロメートメッキ |

| | |
|---|---|
| 入力電圧 | 100 V |
| 入力電流 | 0.90 A |
| 消費電力 | 53 W |
| 力率 | |
| 重量 | 5.8 kg |
| スイッチ | |

| | |
|---|---|
| 型番 | AA 40067 L |
| 品名 | LEDシャンデリア |
| 適合ランプ | 電球形LEDランプ LDG9-H |
| W × 数 | 8.9W×6灯 |
| 色・形 | 電球色(2700K) |
| 口金 | E26 |
| 点灯方式 | |
| | 20140106 |

コイズミ照明株式会社