・防雨・防湿型
・調光タイプ：調光範囲（１００％～約１％）
・傾斜天井に取付可能（５５°まで）
・天井材厚８～１９ｍｍ未満　取付必要高７８ｍｍ
・天井材厚１９～２５ｍｍ　取付必要高８９ｍｍ
・断熱施工型
・送り負荷は４Ａまでです。
・照射近接限度０．１ｍ
・照明器具以外の負荷は接続しないでください。
・器具接地面は凹凸のない様前処理を施して取り付けてください。
・塩害地区又は、腐食性ガスの発生する所でご使用になる場合別途御相談ください。
・施工に関しては、電気設備技術基準・内線規程に従ってください。
・防雨・防湿型で取付ける場合は、Ｄ種（第三種）接地工事を行ってください。
・ＬＥＤにはバラツキがあるため、同一型番でも発光色、明るさが異なる場合があります。
・ランプ点灯時に点灯する表示付スイッチに使うと、表示が暗くなったり点灯しないことがあります。

⚠安全に関するご注意

・一般住宅用防雨・防湿型器具です。
・業務用浴場には使用しないでください。
感電の原因になります。
・サウナなどの高温になる場所には使用しないでください。
火災の原因になります。
・この器具は塩害仕様ではありません。
塩害が発生する可能性のある地域では使用しないでください。
早期に錆、腐食などが生じ、火災・感電、落下によるけがの原因になります。
・被照射面との距離は、指定以下では使用しないでください。
火災の原因になります。
・指定以外の取付けはできません。
器具の落下によるけがの原因になります。
・ドアや家具、ダンボールなどの可燃物を近づけて使用しないでください。
火災の原因になります。
・防雨・防湿型で取付ける場合、タイル面等の取付面に凹凸がある場所は、本体パッキンと取付面のすき間を防水シール剤で埋めてください。
また、背面より水のかかる場所へ設置しないでください。
指定外の取付は絶縁不良による感電の原因になります。

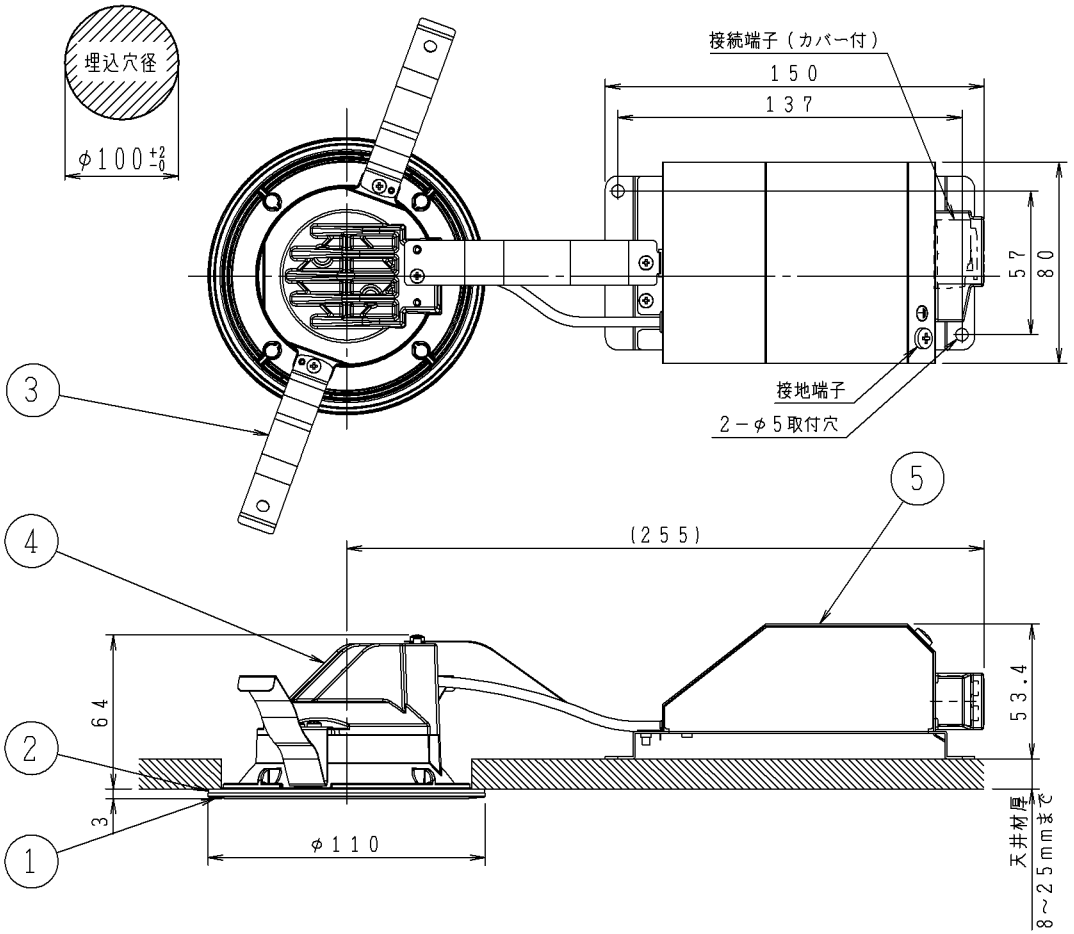

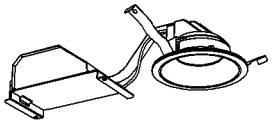

■別売専用調光器使用時

接続台数
10台まで

部番	部品名	材質	数	備考
5	電源ユニット	鋼板	1	
4	本体	アルミダイカスト	1	
3	取付バネ	ステンレス板	2	
2	パッキン	シリコン	1	黒色
1	枠	アルミダイカスト	1	ブラック塗装

入力電圧	100V
入力電流	0.20A
消費電力	11.8W
力率	
重量	0.5kg
スイッチ	

型番	AD 70046 L
品名	LED防雨・防湿型高気密ダウンライト
適合ランプ	LED1球モジュール
W × 数	11.8W×1灯
色・形	電球色(2700K)・演色性(Ra 82)
口金	
点灯方式	
	20130712

コイズミ照明株式会社