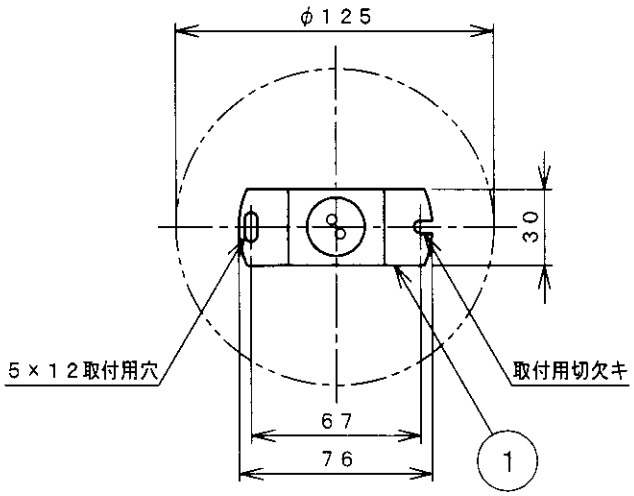

取付寸法（矢視ａ）

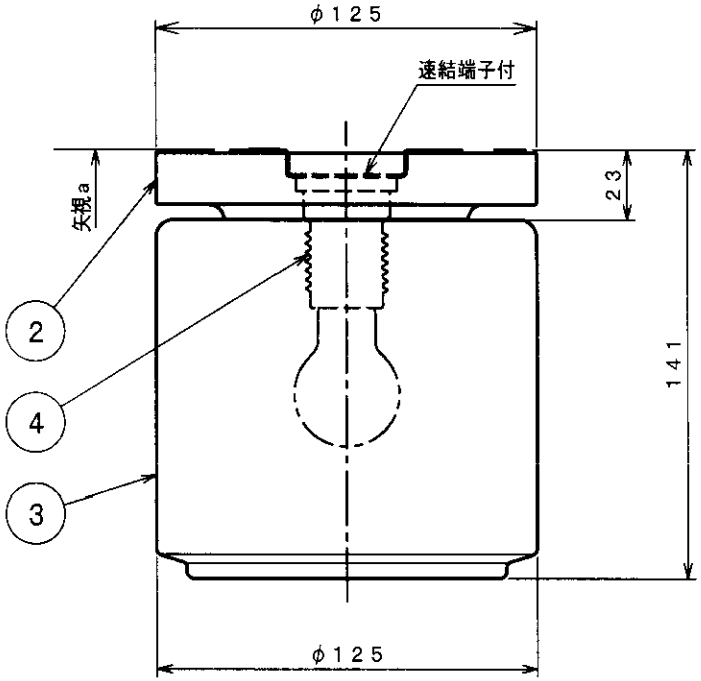

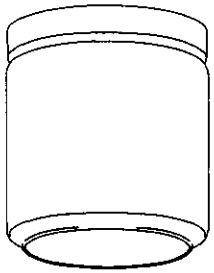

・グローブ取付方法は、グローブ押え式です。
・電球形蛍光ランプＡ１５形使用可能
　電球形蛍光ランプを使用の場合、調光器は使用できません。
・電源線の接続は必ず付属の保護チューブを使用してください。

⚠安全に関するご注意

・指定のランプ以外は使用しないでください。
　火災の原因になります。
・この器具は非防水です。湿気の多い場所や屋外では使用できません。
　火災・感電の原因になります。
・器具やランプを布や紙などでおおって使用しないでください。
　火災の原因になります。
・指定以外の取付けはできません。
　器具の落下によるけがの原因になります。

部番	部品名	材質	数	備考
7				
6				
5				
4	ソケット	プラスチック	1	白色
3	グローブ	ガラス	1	乳白色消し
2	飾り	木製	1	ナチュラル色
1	取付金具	鋼板	1	

入力電圧	100V
入力電流	
消費電力	54W
力率	
重量	0.5kg
スイッチ	

型番	AHE 670 133
品名	白熱灯シーリングライト
適合ランプ	クリプトン球
W × 数	54W × 1灯
色・形	PS35
口金	E17
点灯方式	
	20080120

コイズミ照明株式会社