・防雨・防湿型
・調光タイプ：調光範囲（１００％～約５％）
・別売専用調光器（ＡＥＥ６９０１０８）
・直付・壁付両用型
・傾斜天井に取付可能（９０°まで）
・グローブの取付方法はねじ込み式です。
・電源線の接続は必ず付属の保護チューブを使用してください。
・塩害地区又は、腐食性ガスの発生する所でご使用になる場合別途御相談ください。
・施工に関しては、電気設備基準・内線規定に従ってください。
・Ｄ種（第三種）接地工事を行ってください。
・ＬＥＤにはバラツキがあるため、同一型番でも発光色、明るさ異なる場合があります。
・ランプ点灯時に点灯する表示付スイッチに使うと、表示が暗くなったり点灯しないことがあります。
・ランプの短寿命の恐れがあるため、直射日光が当たる時間帯は点灯しないでください。
・絶縁台不要

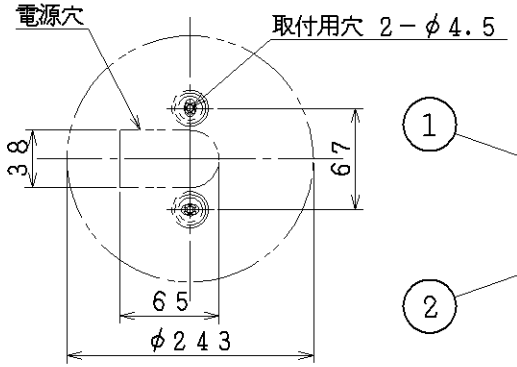

取付寸法（矢視ⓐ）

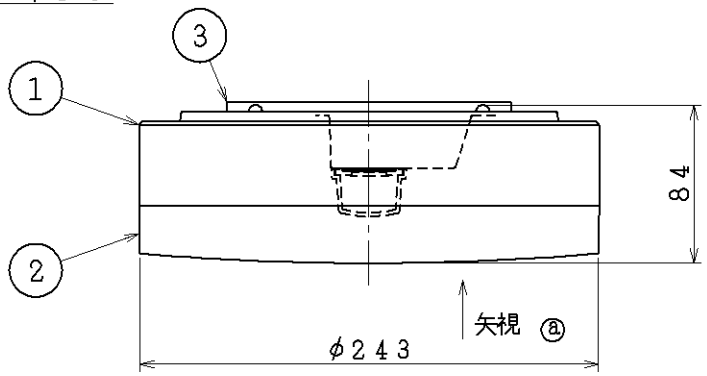

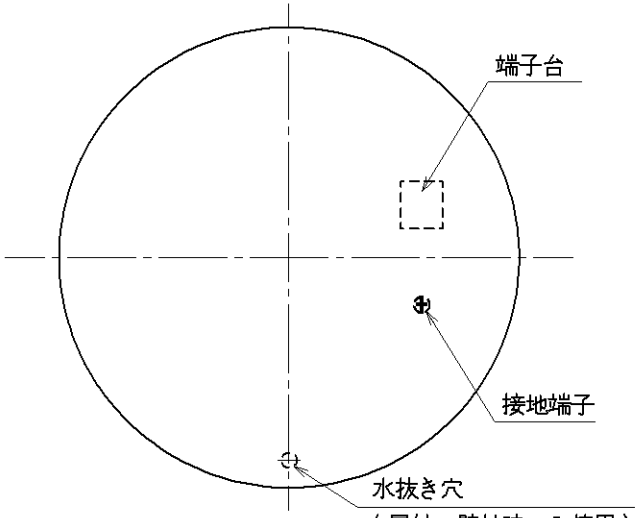

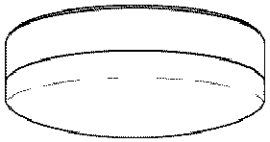

■別売専用調光器使用時

接続台数
５台まで

⚠安全に関するご注意

・この器具は耐塩仕様ではありません。塩害が発生する可能性のある地域では使用しないでください。
早期に錆、腐食などが生じ、落下によるけが、感電、故障などの原因になります。
・器具やランプを布や紙などでおおって使用しないでください。
火災の原因になります。
・指定以外の取付はできません。
器具の落下によるけがの原因になります。
・取付面よりも大きな面に取付けてください。
・タイル面等の取付面に凹凸がある場所は、本体パッキンと取付面のすき間を防水シール剤で埋めてください。
また、背面より水のかかる場所へ設置しないでください。
指定外の取付けは絶縁不良による感電の原因になります。

部番	部品名	材質	数	備考
7				
6				
5				
4				
3	パッキン	ＥＰＴゴム	1	黒色
2	グローブ	アクリル	1	乳白色・消し塗装
1	本体	アルミダイカスト	1	プライトシルバー色塗装

入力電圧	１００Ｖ
入力電流	０．４１ Ａ
消費電力	２０．９ Ｗ
力率	
重量	１．５ kg
スイッチ	

型番	ＡＵＥ ６３８ ００９
品名	ＬＥＤ防雨防湿型シーリング
適合ランプ	ＬＥＤ１球モジュール
Ｗ×数	２０．９Ｗ × １灯
色・形	電球色（２７００Ｋ）
口金	
点灯方式	
	２０１２０５１６

コイズミ照明株式会社