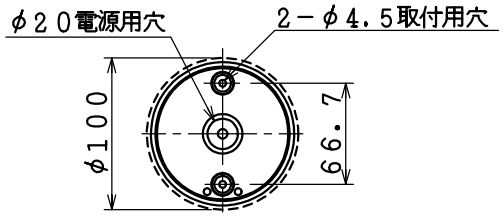

取付寸法（矢視 ⓐ ）

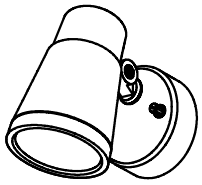

・防雨型
・壁付け専用
・前面パネルの取付方法はねじ込み式です。
・調光器は使用できません。
・白熱ランプ使用不可
・電球形蛍光灯ランプ使用不可
・塩害地区又は、腐食性ガスの発生する所でご使用になる場合、別途御相談ください。
・施工に関しては、電気設備基準・内線規定に従ってください。
・Ｄ種（第三種）接地工事を行ってください。
・電源ＯＦＦ時に表示が点灯するタイプのスイッチを使用する場合、壁スイッチの使用は４個までとしてください。壁スイッチを５個以上使用される場合は、表示が点灯するタイプ以外のスイッチを使用してください。
・電源ＯＮ時に点灯する表示付スイッチを使うと、表示が暗くなったり点灯しないことがあります。
・ＬＥＤにはバラツキがあるため、同一型番でも発光色、明るさが異なる場合があります。
・ランプの短寿命の恐れがあるため、直射日光が当たる時時間帯は点灯しないでください。
・灯具可動型
・絶縁台不要
・適合ランプ以外を取付けた場合、器具の保護回路が作動して消灯します。その後、温度が２５℃になると再点灯しますが点灯・消灯を繰り返します。適合ランプに交換ください。

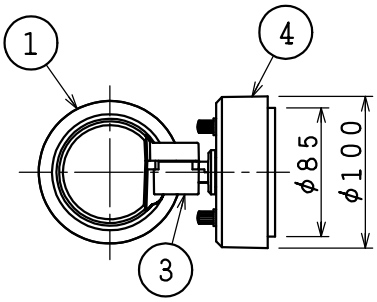

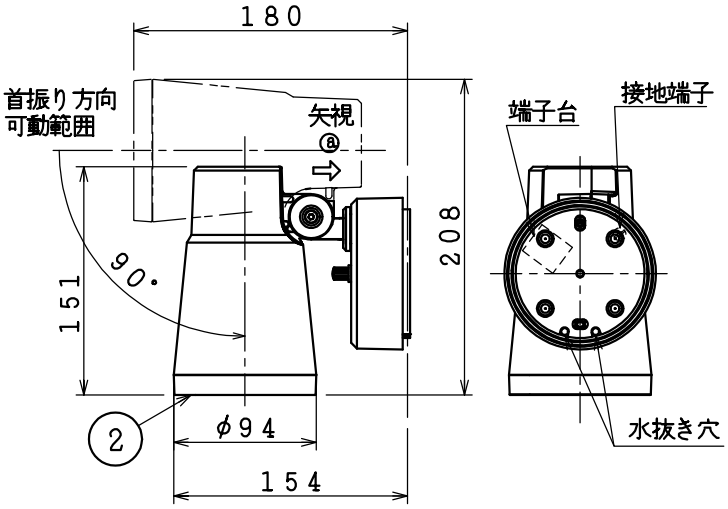

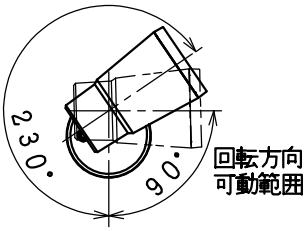

⚠安全に関するご注意

・指定のランプ以外は使用しないでください。
保護回路が作動して点灯・消灯を繰り返します。
・防雨型器具です。湿気の多い場所では使用できません。
火災・感電の原因になります。
・この器具は耐塩仕様ではありません。塩害が発生する可能性のある地域では使用しないでください。
早期に錆、腐食などが生じ、落下によるけが、感電、故障などの原因になります。
・器具やランプを布や紙などでおおって使用しないでください。
さい。火災の原因になります。
・指定以外の取付けはできません。
器具の落下によるけがの原因になります。
・取付面よりも大きな面に取付けてください。
・タイル面等の取付面に凹凸がある場所は、本体パッキンと取付面のすき間を防水シール剤で埋めてください。
また、背面より水のかかる場所へ設置しないでください。
指定外の取付けは絶縁不良による感電の原因になります。

定格光束	２８０　ｌｍ
固有エネルギー消費効率	６３．６　ｌｍ／Ｗ

ＪＩＳ Ｃ ８１０５－５に基づく測定方法によって固有エネルギー消費効率を測定。

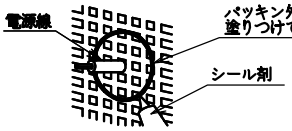

各種配線機器と組み合わせて使用する場合の適合性、接続台数は下記よりご確認ください。
あかり専科 Switch Navi（配線機器適合システム）
https://webcatalog.koizumi-lt.co.jp/bizsupport/switchnavi/

部番	部品名	材質	数	備考		
7					皮相電力	８ＶＡ
6					入力電圧	１００Ｖ
5					入力電流	０．０８ Ａ
4	フランジ	アルミダイカスト	1	オフホワイト塗装	消費電力	４．４ Ｗ
3	アーム	アルミダイカスト	1	オフホワイト塗装	力率	－
2	前面パネル	アクリル	1	透明内面消し	質量	０．９ ｋｇ
1	灯具本体	アルミダイカスト	1	オフホワイト塗装	特記事項	

品名　ＬＥＤ防雨型スポットライト
型番 / 図番　ＡＵ ５２７０７
適合ランプ 電球形ＬＥＤランプ ＬＤＡ４－Ｈ
Ｗ×数　４．４Ｗ × １灯
色・形 電球色（２７００Ｋ）・演色性（Ｒａ８０）

承認	審査	立案
泰	野口	矢成

２０２２１０３１

単位：ｍｍ　第三角法（ＪＩＳ　Ａ－４）

コイズミ照明株式会社