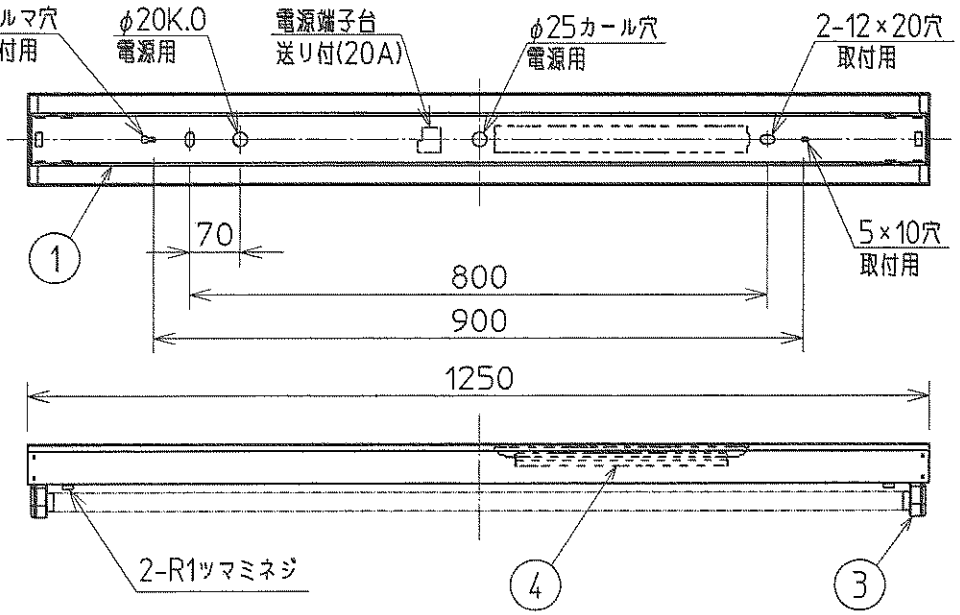

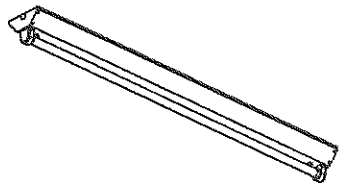

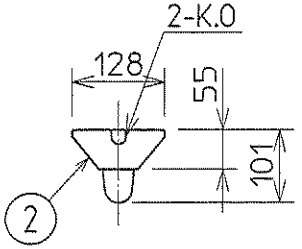

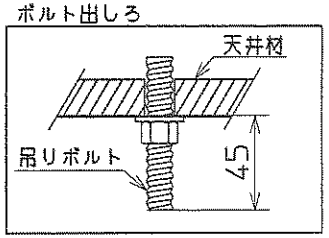

本体型番　：HVN3109AZ
ランプ型番：JHE39000A

・天井直付専用型
・調光器は使用できません。
・この器具の近くでは赤外線方式のリモコンが作動しない場合がごくまれにありますので、ご注意ください。
・電源端子台の容量は20Aまでです。照明器具以外の負荷は接続しないでください。
・D種（第三種）接地工事を行ってください。

⚠ 安全に関するご注意

・指定ランプ以外は使用しないでください。火災の原因になります。
・この器具は非防水です。湿気の多い場所や屋外では使用できません。火災・感電の原因になります。
・器具やランプを布や紙などでおおって使用しないでください。火災の原因になります。
・指定以外の取付けはできません。器具の落下によるけがの原因になります。

部番	部品名	材質	数	備考
7				
6				
5				
4	電子安定器		1	1灯用
3	ランプソケット	ポリプロピレン	2	
2	反射板	鋼板 t0.35	1	高反射塗装亜鉛めっき鋼板白色
1	本体	鋼板 t0.4	1	亜鉛めっき鋼板

入力電圧	100-254 V
入力電流	0.35-0.14A
消費電力	35 W
力率	高力率
重量	1.9 kg
スイッチ	

型番	HVN 31091 A
品名	蛍光灯直付器具
適合ランプ	蛍光ランプ FHF
W × 数	32W×1灯
色・形	EX-N(3波長形昼白色)
口金	G13
点灯方式	電子安定器(インバータ)
	20101119

コイズミ照明株式会社