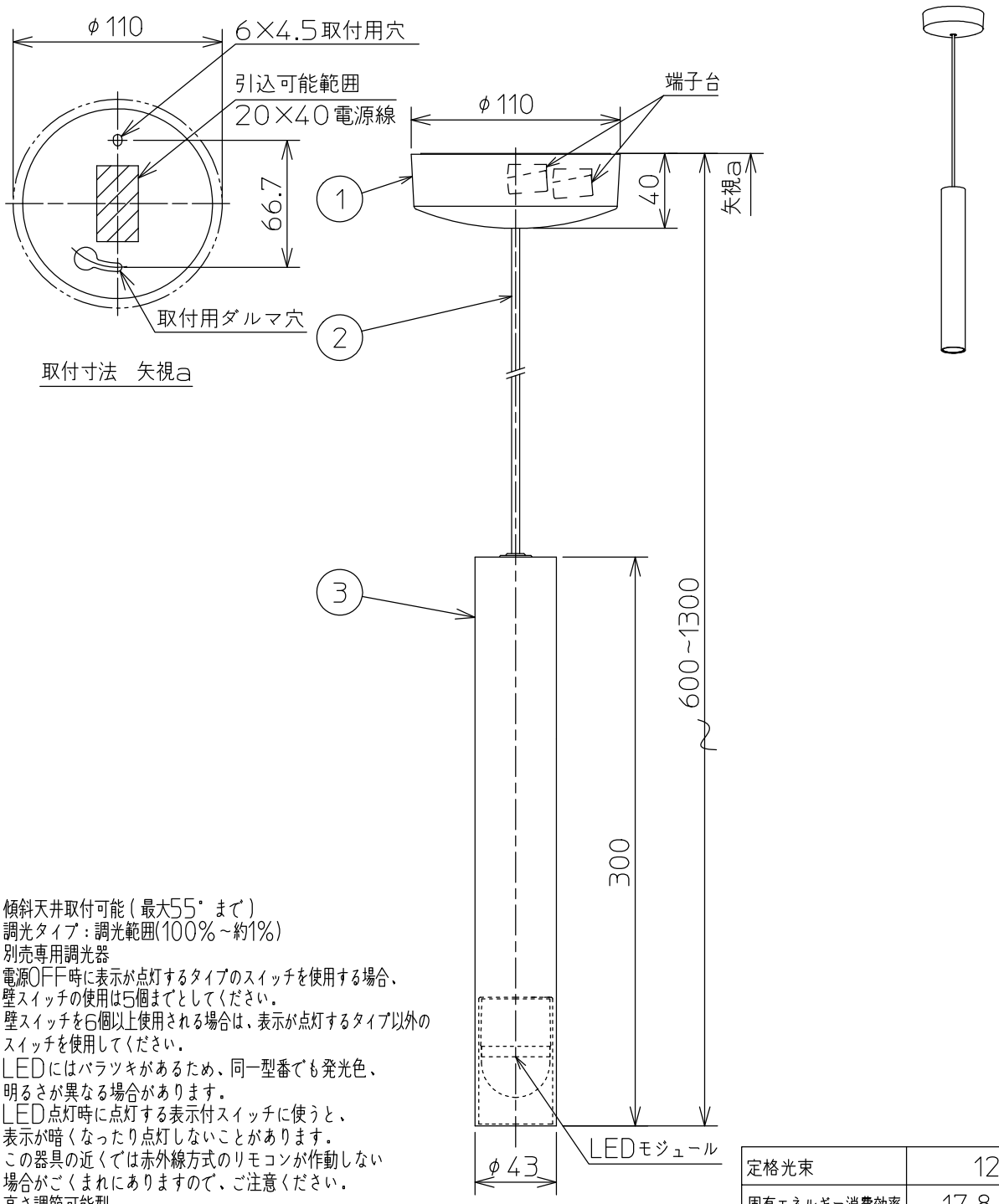

・傾斜天井取付可能（最大55°まで）
・調光タイプ：調光範囲(100%~約1%)
・別売専用調光器
・電源OFF時に表示が点灯するタイプのスイッチを使用する場合、
壁スイッチの使用は5個までとしてください。
壁スイッチを6個以上使用される場合は、表示が点灯するタイプ以外の
スイッチを使用してください。
・LEDにはバラツキがあるため、同一型番でも発光色、
明るさが異なる場合があります。
・LED点灯時に点灯する表示付スイッチに使うと、
表示が暗くなったり点灯しないことがあります。
・この器具の近くでは赤外線方式のリモコンが作動しない
場合がございますので、ご注意ください。
・高さ調節可能型

定格光束	125　lm
固有エネルギー消費効率	17.8　lm/W

JIS C 8105-5に基づく測定方法によって
固有エネルギー消費効率を測定。

⚠安全に関するご注意

・この器具は非防水です。湿気の多い場所や屋外では使用できません。
火災・感電の原因になります。
・器具やLEDを布や紙などでおおって使用しないでください。
火災の原因になります。
・指定以外の取付けはできません。
器具の落下によるけがの原因になります。

各種配線機器と組み合わせて使用する場合の
適合性、接続台数は下記よりご確認ください。

あかり専科 Switch Navi
(配線機器適合システム)

https://webcatalog.koizumi-lt.co.jp/bizsupport/switchnavi/

部番	部品名	材質	数	備考
7				
6				
5				
4				
3	セード	鋼板	1	ブロンズメッキ
2	コード		1	黒色
1	フランジ	プラスチック	1	黒色

皮相電力	11 VA	品名	LEDペンダント
入力電圧	100 V	型番	AP 52351
入力電流	0.11 A	図番	
消費電力	7.0 W	適合ランプ	LED
力率	–	W×数	7.0W×1灯
質量	0.7 kg	色・形	電球色(2700K)・演色性(Ra83)
特記事項		承認	審査	立案
		泰	野口	宮本
		20211001		

単位：mm　第三角法(JIS A4)

コイズミ照明株式会社