グリーン購入法適合

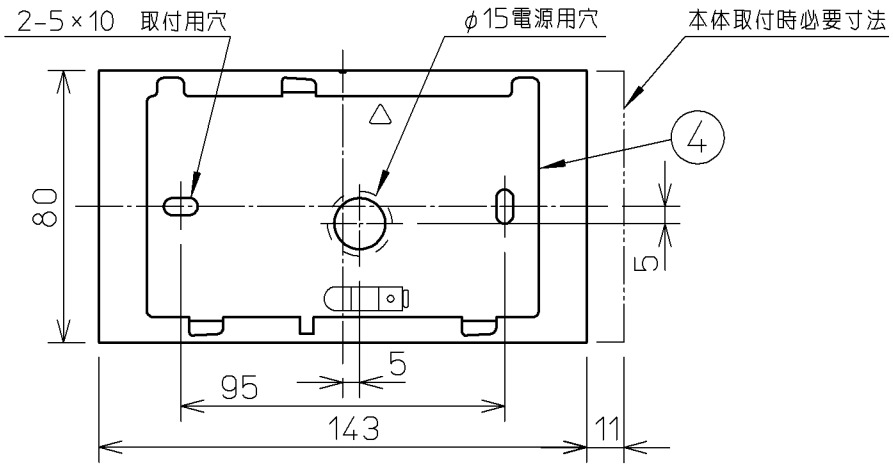

取付寸法（矢視a）

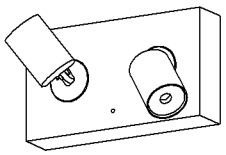

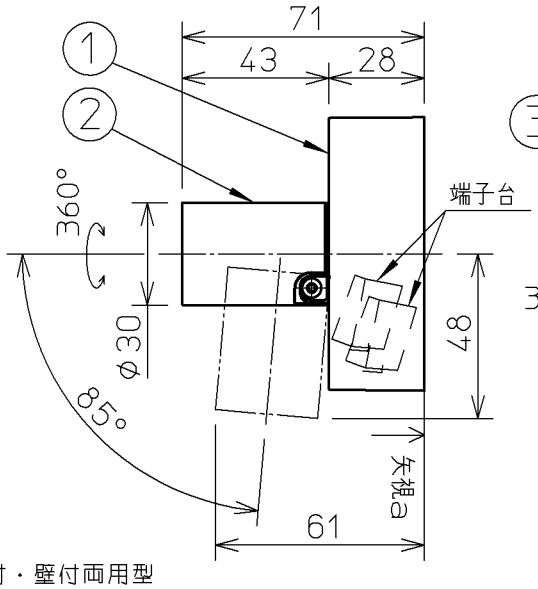

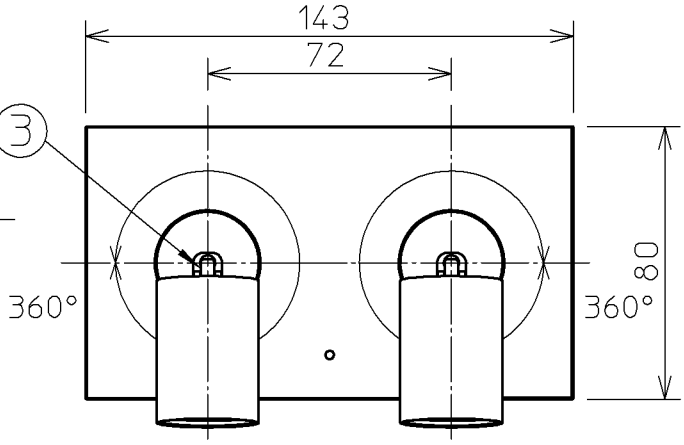

・直付・壁付両用型
・傾斜天井取付可能(90°まで)
・傾斜天井は横方向のみ取付けることができます。
・照射方向自在型
・フランジと取付面の間に約0.5mm程度の隙間が出来る仕様となっていますが、異常ではありません。
・調光器は使用できません。
・照射近接限度　10cm
・この器具の近くでは赤外線方式のリモコンが作動しない場合がごくまれにありますので、ご注意ください。
・施工に関しては、電気設備基準・内線規定に従ってください。
・LEDにはバラツキがあるため、同一型番でも発光色、明るさが異なる場合があります。
・ランプ点灯時に点灯する表示付スイッチに使うと、表示が暗くなったり点灯しないことがあります。
・拡散配光

⚠安全に関するご注意

・この器具は非防水です。湿気の多い場所や屋外では使用できません。
　火災・感電の原因になります。
・点灯中や消灯直後は、灯具が高温のため触らないでください。
　やけどの原因になります。
・器具やランプを布や紙でおおって使用しないでください。
　火災の原因になります。
・被照射面との距離は、指定以下では使用しないでください。
　火災の原因になります。
・指定以外の取付けはできません。器具の落下によるけがの
　原因になります。

定格光束	1135 lm
固有エネルギー消費効率	113.5 lm/W

JIS C 8105-5に基づく測定方法によって固有エネルギー消費効率を測定

部番	部品名	材質	数	備考		
7					V　A　16VA	品名 LEDブラケット
6					入力電圧　100V	型番
5					入力電流　0.16A	図番 AB 50416
4	取付金具	鋼板	1		消費電力　10.0W	適合ランプ LED
3	アーム	アルミダイカスト	2	マットファインホワイト塗装	力率　－	W×数 5.0W × 2灯
2	灯具	アルミダイカスト	2	マットファインホワイト塗装	質量　0.4kg	色・形 温白色(3500K)・演色性(Ra83)
1	本体	アルミダイカスト	1	マットファインホワイト塗装	特記事項	承認 佐久間　審査 西井　立案 符阪
						20190401

単位：mm　第三角法(JIS A4)

コイズミ照明株式会社