※下図を参考に、アームの方向とアンカーボルトの
位置を決めて下さい。

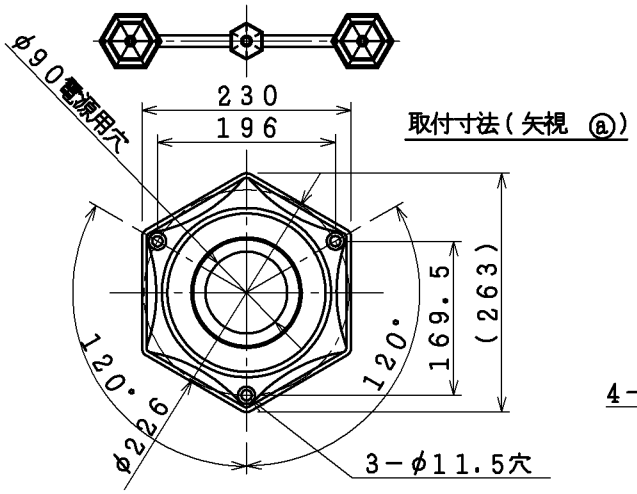

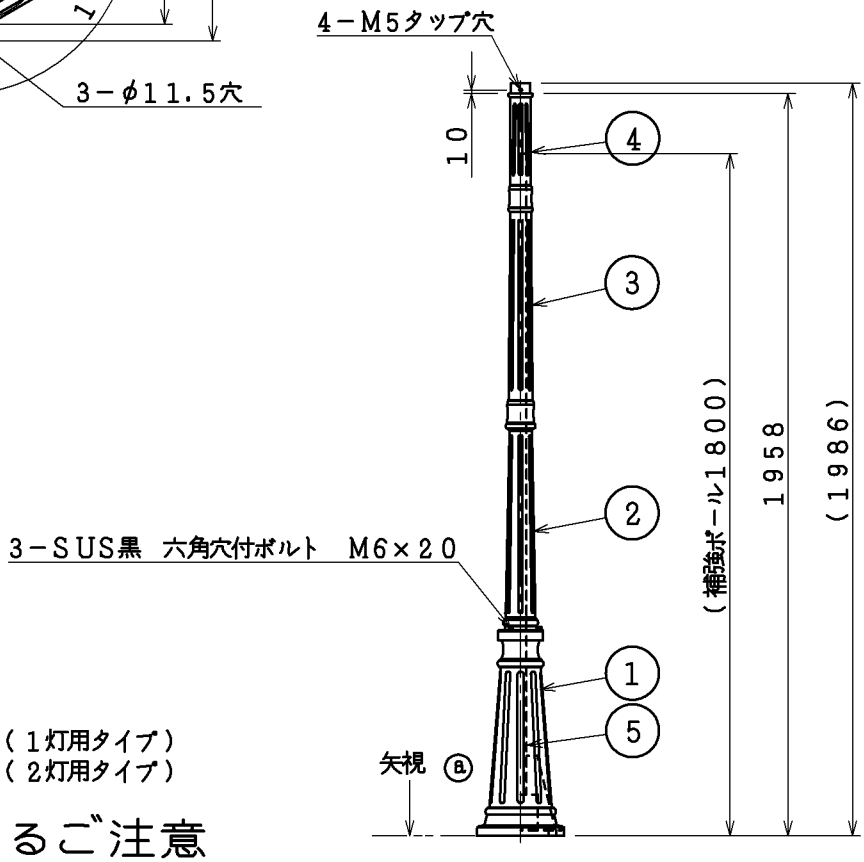

・専用灯具 AU40763L（1灯用タイプ）
AU40764L（2灯用タイプ）

⚠安全に関するご注意

・常に水の溜まっている場所、また溜り易い場所には設置しないで下さい。
・ポールは土壌のしっかりした所へ設置して下さい。
土質の柔らかい場合、コンクリート等で固定して下さい。
・塩害地区又は、腐食性ガスの発生する所でご使用になる場合別途御相談ください。
・施工に関しては、電気設備基準・内線規定に従ってください。
・D種（第三種）接地工事を行ってください。
・灯具別売

部番	部品名	材質	数	備考		
7					VA	品名 ポール
6					入力電圧	型番
5	補強ポール	鋼管・鋼板	1	黒半ツヤ塗装	入力電流	図番 AE 40765 E
4	ポール上	アルミダイカスト	1	黒半ツヤ塗装	消費電力	適合ランプ
3	ポール中	アルミダイカスト	1	黒半ツヤ塗装	力率	W×数
2	ポール下	アルミダイカスト	1	黒半ツヤ塗装	質量 7.4kg	色・形
1	ポール台	アルミダイカスト	1	黒半ツヤ塗装	特記事項	承認 佐久間 / 審査 野口 / 立案 谷藤
						20190731

単位：mm 第三角法（JIS A4）

コイズミ照明株式会社