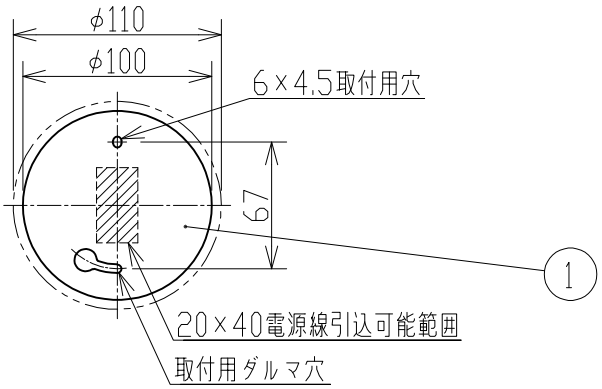

取付寸法(矢視a)
(縮尺1/4)

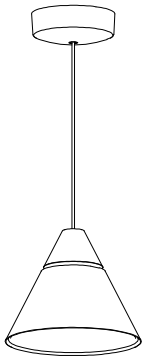

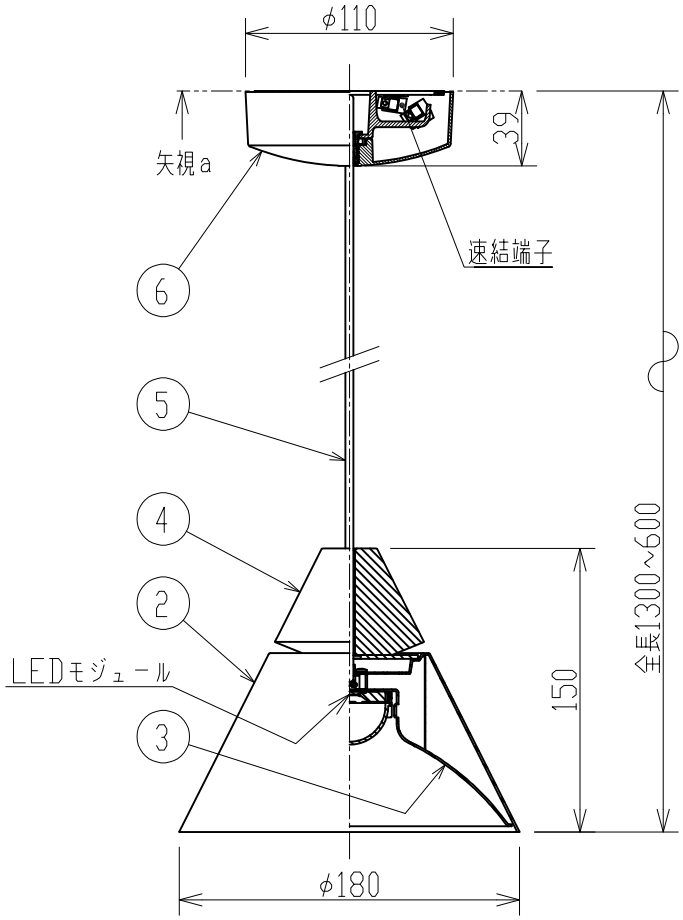

- 傾斜天井取付可能型(最大55°まで)
- 調光タイプ:調光範囲(100%~約1%)
- 電源OFF時に表示が点灯するタイプのスイッチを使用する場合、壁スイッチの使用は5個までとしてください。壁スイッチを6個以上使用される場合は、表示が点灯するタイプ以外のスイッチを使用してください。
- この器具の近くでは赤外線方式のリモコンが動作しない場合がございますので、ご注意下さい。
- 光源点灯時に点灯する表示付スイッチを使うと、表示が暗くなったり点灯しないことがあります。
- LEDにはバラツキがあるため、同一型番でも発光色、明るさが異なる場合があります。
- 木飾りは天然素材のため個体差がありますので、色目や木目はお選びいただけません。
- 高さ調節可能型

定格光束	545 lm
固有エネルギー消費効率	75.6lm/W

JIS C 8105-5に基づく測定方法によって固有エネルギー消費効率を測定。

⚠安全に関するご注意

- この器具は非防水です。湿気の多い場所や屋外では使用できません。
  火災・感電の原因になります。
- 器具を布や紙などでおおって使用しないでください。
  火災の原因になります。
- 指定以外の取付けはできません。
  器具の落下によるけがの原因になります。

各種配線機器と組み合わせて使用する場合の適合性、接続台数は下記よりご確認ください。

あかり専科 Switch Navi
(配線機器適合システム)
https://webcatalog.koizumi-lt.co.jp/bizsupport/switchnavi/

部番	部品名	材質	数	備考
7				
6	フランジカバー	プラスチック	1	白色
5	コード		1	白色(φ4)
4	飾	ホワイトアッシュ	1	
3	反射板	鋼板	1	マットファインホワイト塗装
2	セード	鋼板	1	マットファインホワイト塗装
1	取付金具	アルミダイカスト	1	黒色塗装

皮相電力	11VA
入力電圧	100 V
入力電流	0.11 A
消費電力	7.2 W
力率	-
質量	1.0 kg
特記事項	

品名	LEDペンダント
型番	AP 57972
適合ランプ	LED
W×数	7.2W×1灯
色・形	電球色(2700K)・演色性(Ra93)
縮尺	1/4

承認	審査	立案
杉本	志村	大川

図番 AP57972_K_00

単位:mm 第三角法(JIS A4)

コイズミ照明株式会社