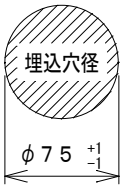

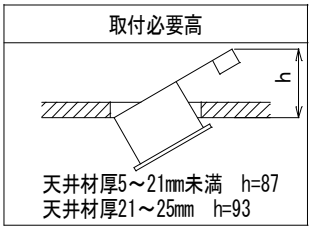

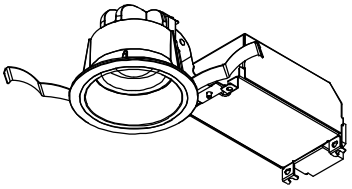

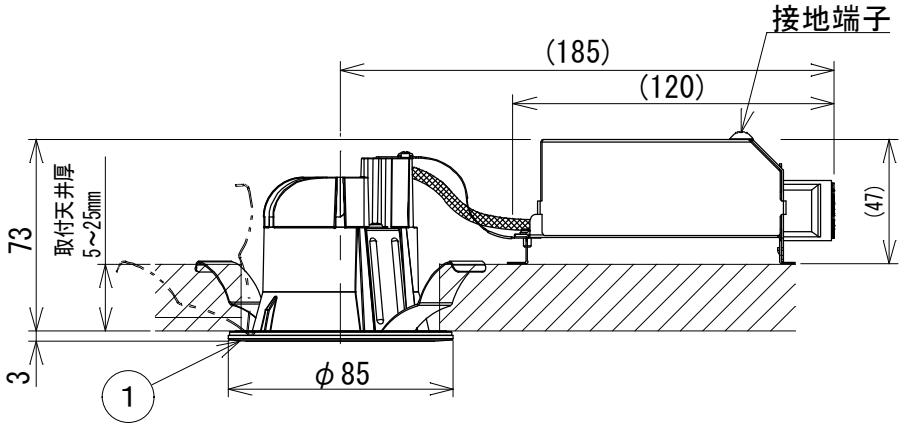

・防雨・防湿型
・断熱施工型
・中角配光
・調光タイプ：調光範囲（１００～約１%）
・送り負荷は６Ａまでです。
・照射近接限度０．１ｍ
・照明器具以外の負荷は接続しないでください。
・器具接地面は凹凸のない様前処理を施して取り付けてください。
・やわらかい天井に取付ける場合は補強材を入れてください。
　器具の落下によるけがの原因になります。
・Ｄ種（第三種）接地工事を行なってください。
・傾斜天井に取付可能（５５°まで）
　配光は傾斜天井対応ではありません。
・ランプ点灯時に点灯する表示付スイッチに使うと、
　表示が暗くなったり点灯しないことがあります。
・ＬＥＤにはバラツキがあるため、同一型番でも発光色、
　明るさが異なる場合があります。

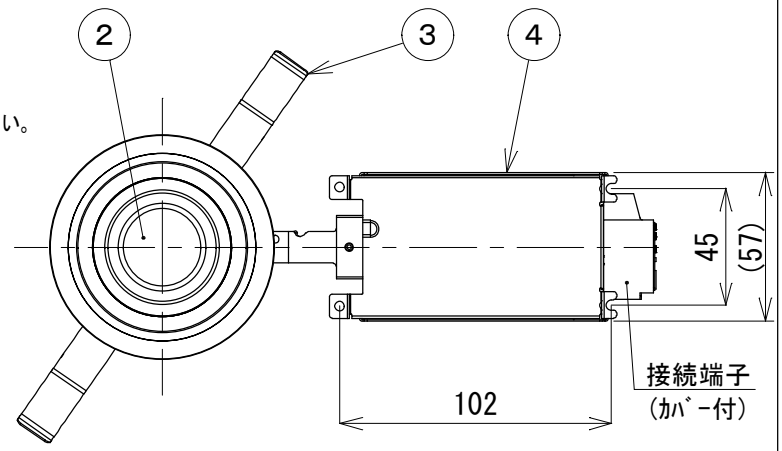

⚠ 安全に関するご注意

・一般住宅用防雨・防湿型器具です。
・業務用浴場には使用しないでください。
　感電の原因になります。
・サウナなどの高温になる場所には使用しないでください。
　火災の原因になります。
・被照射面との距離は指定以下では使用しないでください。
　火災の原因になります。
・指定以外の取付はできません。
　器具の落下によるけがの原因になります。
・ドアや家具、ダンボールなどの可燃物を近づけて
　使用しないでください。
　火災の原因となります。
・タイル面等の取付面に凹凸がある場所は、本体パッキンと
　取付面のすき間を防水シール剤で埋めてください。また、
　背面より水のかかる場所へ設置しないでください。
　指定外の取付けは絶縁不良による感電の原因になります。

別売専用調光器との接続台数(調光器800W)
５８台
別売専用調光器との接続台数(調光器300W)
２１台

定格光束	４３５　lm
固有エネルギー消費効率	７３．７ lm/W

B

ＪＩＳ Ｃ ８１０５－５に基づく測定方法によって
固有エネルギー消費効率を測定。

部番	部品名	材質	数	備考
7				
6				
5				
4	電源ＢＯＸ	鋼板	1	
3	取付バネ	ステンレス鋼板	2	
2	レンズ	ポリカーボネート	1	透明
1	枠	アルミダイカスト	1	ファインホワイト塗装

皮相電力	9ＶＡ	品名	ＬＥＤ防雨防湿型高気密ﾀﾞｳﾝﾗｲﾄ
入力電圧	100Ｖ	型番	ＡＤ ４２６８９ Ｌ
入力電流	0.09Ａ	図番	
消費電力	5.9W	適合ランプ	ＬＥＤ
力率	―	Ｗ×数	５．９Ｗ×１灯
質量	0.3ｋｇ	色・形	電球色(2700K)・演色性(Ra83)
特記事項		承認	審査
		佐久間	野口
		立案	谷藤
		２０２００２２５	

単位：mm　第三角法(JIS A4)

コイズミ照明株式会社