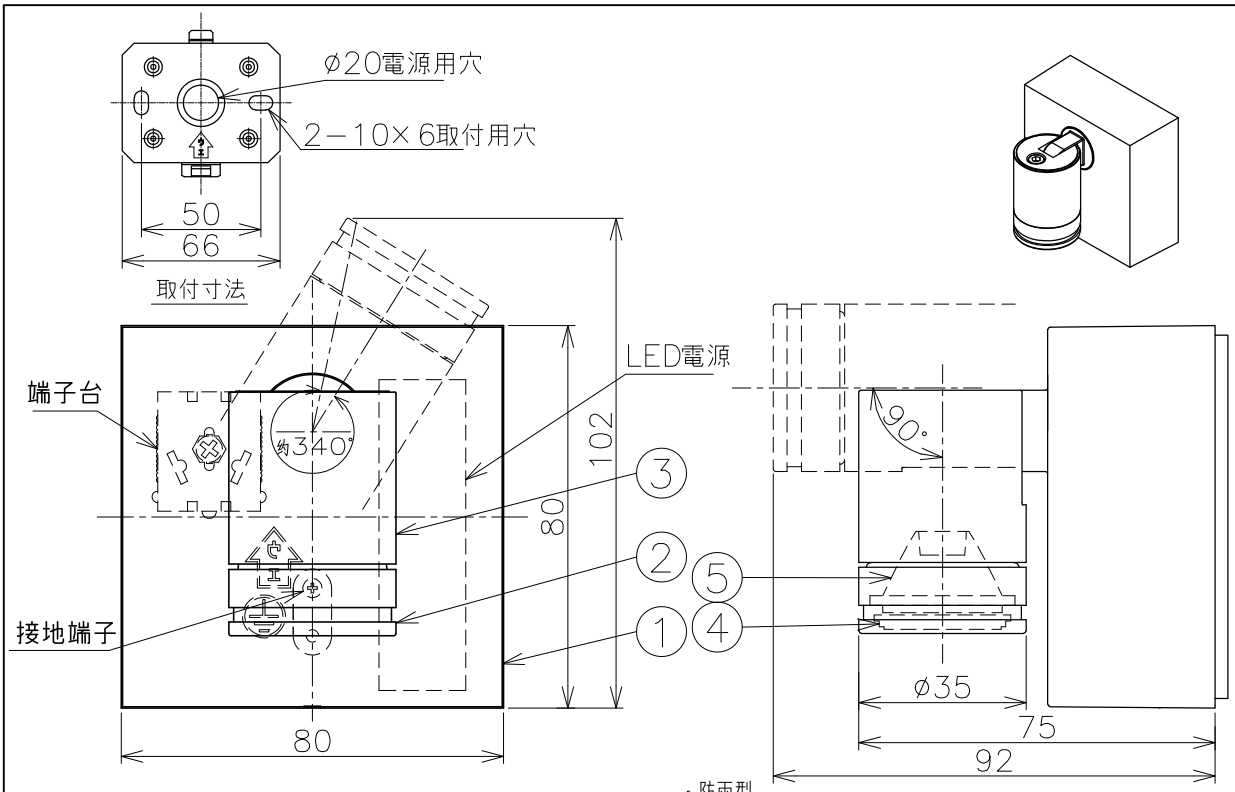


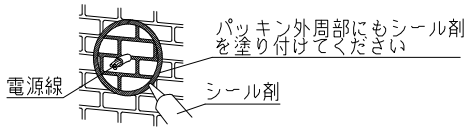


## ⚠安全に関するご注意

- 防雨型器具です。湿気の多い場所では使用できません。
  火災、感電の原因になります。
- この器具は耐塩仕様ではありません。塩害が発生する可能性のある地域では使用しないでください。
  早期に錆、腐食などが生じ、落下、感電、火災によるけがの原因になります。
- 器具にを布や紙などでおおって使用しないでください。
  火災の原因になります。
- 指定以外の取付けはできません。
  器具の落下によるけがの原因になります。
- 取付面よりも大きな面に取付けてください。
- タイル面等の取付面に凹凸がある場合は、本体パッキンと取付面のすき間を防水シール剤で埋めてください。
  また、背面より水のかかる場所へ設置しないでください。
  指定外の取付は絶縁不良による感電の原因になります。

- 防雨型
- 壁付け専用
- 調光器は使用できません。
- 埋込ボックスへの取付はできません。
- LEDにはバラツキがあるため、同一型番でも発光色、明るさが異なる場合があります。
- LED点灯時に点灯する表示付スイッチに使うと、表示が暗くなったり点灯しないことがあります。
- 塩害地区又は、腐食性ガスの発生する所でご使用になる場合別途御相談ください。
- 施工に関しては、電気設備基準・内線規定に従ってください。
- D種（第三種）接地工事を行なってください。
- 絶縁台不要
- フード別売取付可能
- レンズ別売取付可能(スプレッドレンズ)
- 中角配光(24°)

| | |
|---|---|
| 定格光束 | 370 lm |
| 固有エネルギー消費効率 | 101.3 lm/W |

JIS C 8105−5に基づく測定方法によって固有エネルギー消費効率を測定。

各種配線機器と組み合わせて使用する場合の適合性、接続台数は下記よりご確認ください。

あかり専科Switch Navi
（配線機器適合システム）

https://webcatalog.koizumi-lt.co.jp/bizsupport/switchnavi/

| 部番 | 部品名 | 材質 | 数 | 備考 |
|---|---|---|---|---|
| 7 | | | | |
| 6 | | | | |
| 5 | レンズ | PMMA | 1 | 透明 |
| 4 | パネル | PMMA | 1 | 透明 |
| 3 | 本体 | アルミダイカスト | 1 | サテンブラック色塗装 |
| 2 | カバー | アルミダイカスト | 1 | サテンブラック色塗装 |
| 1 | フランジ | アルミダイカスト | 1 | サテンブラック色塗装 |

| | | | |
|---|---|---|---|
| 皮相電力 | 7VA | 品名 | LED防雨型ブラケット |
| 入力電圧 | 100V | 型番 | AU 47328 L |
| 入力電流 | 0.07A | 図番 | |
| 消費電力 | 3.7W | 適合ランプ | LED |
| 力率 | − | W×数 | 3.7W×1灯 |
| 質量 | 0.4Kg | 色・形 | 電球色(2700K)・演色性(Ra80) |
| 特記事項 | | 承認 | 泰 |
| | | 審査 | 野口 |
| | | 立案 | 宮本 |
| | | | 20220514 |

単位：mm　第三角法(JIS A4)

コイズミ照明株式会社