建設省告示第1830号に定める事項			
光源の種類	ソケットの材質	照明器具内の電線の種類	非常用電源
ＬＥＤモジュール	ポリブチレンテレフタレート樹脂	二種ビニル絶縁電線	電源内蔵型
即時点灯性 (切替動作試験)		・51%電圧で非常点灯へ切替 ・0.2秒以内に非常点灯へ切替	
高温動作試験		・周囲温度70℃で55分以上 照度維持率50%以上を確保	
照度1ルクス確保		・常温時に床面照度2ルクスを確保	

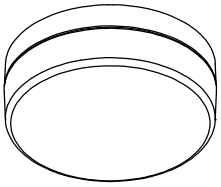

評定番号　ＬＡＬＥ－０２４
認定番号　３ＡＥ－１０７３

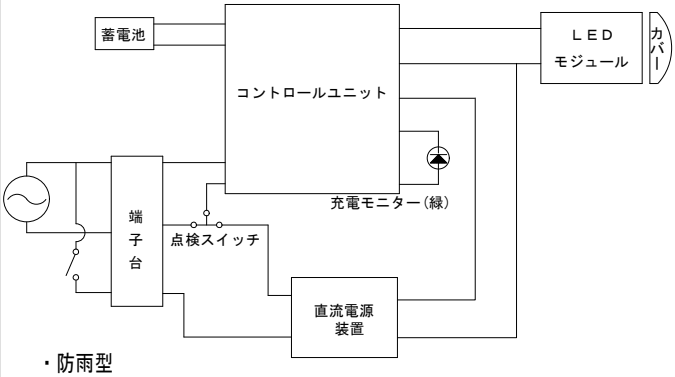

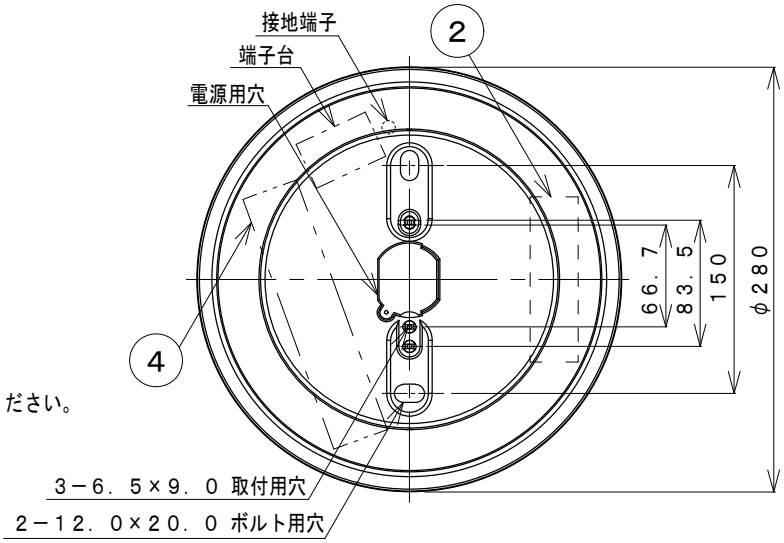

・防雨型
・直付、壁付両用型
・グローブの取付方法は、ねじ込式です。
・調光器は使用できません。
・交換用蓄電池の品番は6H15FAです。
・蓄電池のコネクターの接続は電源を切ってから行ってください。
・充電回路の途中に点滅スイッチを設けないでください。
・Ｄ種(第三種)接地工事を行って下さい。
・送り負荷は15Aまでです。
　照明器具以外の負荷は接続しないでください。
・ＬＥＤにはバラツキがあるため、同一型番でも発光色、
　明るさが異なる場合があります。
・電池内蔵型
・充電モニター(充電インジゲータ)付
・施工に関しては、電気設備基準・内線規定に従ってください。

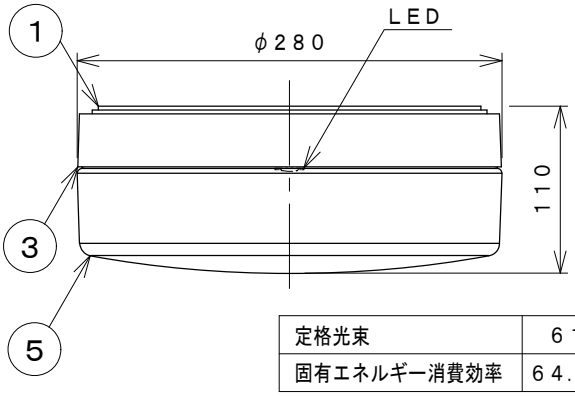

⚠安全に関するご注意

・指定のランプ以外は使用しないでください。
　火災の原因になります。
・防雨型器具です。湿気の多い場所では使用できません。
　火災・感電の原因になります。
・この器具は耐塩仕様ではありません。塩害が発生する
　可能性のある地域では使用しないでください。
　早期に錆、腐食などが生じ、落下によるけが・感電・故障
　などの原因になります。
・器具やランプを布や紙などでおおって使用しないで
　ください。
　火災の原因になります。
・指定以外の取付けはできません。
　器具の落下によるけがの原因になります。
・取付面よりも大きな面に取付けてください。
・タイル面等の取付面に凹凸がある場所は、本体パッキン
　と取付面のすき間を防水シール剤で埋めてください。
　また、背面より水のかかる場所へ設置しないでください。
　指定外の取付けは絶縁不良による感電の原因になります。

定格光束	610 lm
固有エネルギー消費効率	64．8 lm/W

JIS C 8105-5に基づく測定方法によって
固有エネルギー消費効率を測定。

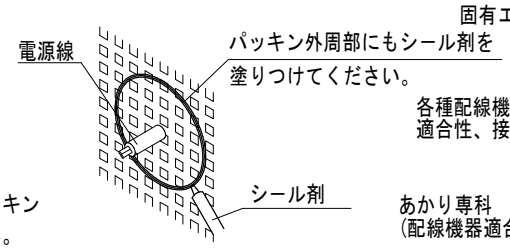

各種配線機器と組み合わせて使用する場合の
適合性、接続台数は下記よりご確認ください。

あかり専科　Switch　Navi
(配線機器適合システム)

https://webcatalog.koizumi-lt.co.jp/bizsupport/switchnavi

部番	部品名	材質	数	備考
7				
6				
5	グローブ	ガラス	1	透明　内面白色塗装
4	直流電源装置		1	
3	本体	アルミダイカスト	1	オフホワイト塗装
2	蓄電池		1	6.0V　1450mAh
1	パッキン	ＥＰＴ単発泡	1	白色

皮相電力	10/10/11ＶＡ
入力電圧	100/200/242Ｖ
入力電流	0.093/0.049/0.042Ａ
消費電力	8.9/9.1/9.4W
力率	－
質量	３．２ｋｇ
特記事項	IP23

品名	階段通路誘導灯
型番	ＡＲ４９３７４Ｌ
適合ﾗﾝﾌﾟ	ＬＥＤ
Ｗ×数	９．４Ｗ×１灯
色・形	昼白色(5000K)・演色性(Ra85)
縮尺	１／５
承認	千田
審査	志村
立案	宮本
図番	ＡＲ４９３７４Ｌ＿Ｋ＿００

単位：mm　第三角法(JIS A4)

コイズミ照明株式会社