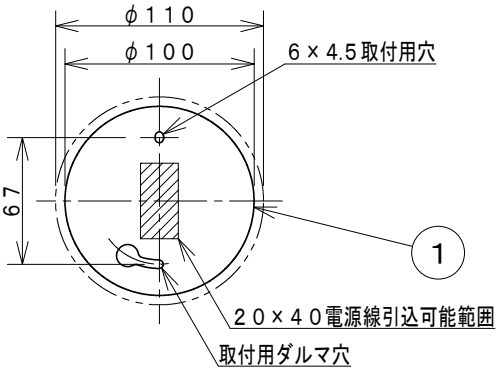

取付寸法（矢視ａ）

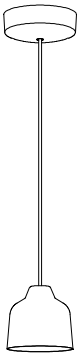

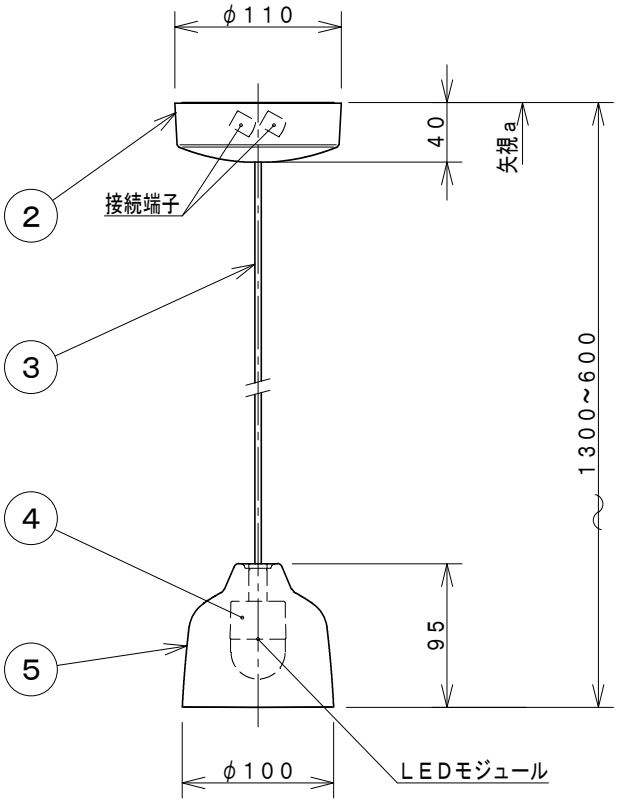

・器具取付前に必ず配線器具の固定強度をご確認ください。
　木ネジ１本での固定やガタツキのある配線器具への取付
　は危険ですのでお避けください。
・調光タイプ：調光範囲（１００%～約１%）
・傾斜天井取付可能（最大５５°まで）
・電源ＯＦＦ時に表示が点灯するタイプのスイッチを使用
　する場合、壁スイッチの使用は４個までとしてください。
・ＬＥＤにはバラツキがあるため、同一型番でも発光色、
　明るさが異なる場合があります。
・調光器は使用できません。
・光源点灯時に点灯する表示付スイッチに使うと、表示が
　暗くなったり点灯しないことがあります。
・この器具の近くでは赤外線方式のリモコンが作動し
　ない場合がごくまれにありますので、ご注意ください。
・高さ調節可能型
・別売専用調光器（ＡＥ３６７４５Ｅ）

定格光束	３１５ ｌｍ
固有エネルギー消費効率	６５.６ ｌｍ／Ｗ

ＪＩＳ Ｃ ８１０５－５に基づく測定方法によって
固有エネルギー消費効率を測定

⚠安全に関するご注意

・この器具は非防水です。湿気の多い場所や屋外では使用できません。
　火災・感電の原因になります。
・器具を布や紙などでおおって使用しないでください。
　火災の原因になります。
・指定以外の取付けはできません。
　器具の落下によるけがの原因になります。

各種配線機器と組み合わせて使用する場合の
適合性、接続台数は下記よりご確認ください。
あかり専科 Ｓｗｉｔｃｈ Ｎａｖｉ
（配線機器適合システム）
https://webcatalog.koizumi-lt.co.jp/bizsupport/switchnavi/

部番	部品名	材質	数	備考
7				
6				
5	セード	綱板	1	外面:ペールブルー塗装 内面:マットファインホワイト塗装
4	本体	アルミダイカスト	1	白色塗装
3	コード		1	白色
2	フランジ	プラスチック	1	ファインホワイト
1	取付金具	アルミダイカスト	1	黒色塗装

皮相電力	７ＶＡ
入力電圧	１００Ｖ
入力電流	０.０７Ａ
消費電力	4.8Ｗ
力率	－
質量	０.４ｋｇ
特記事項	

品名	ＬＥＤペンダント
型番	
図番	ＡＰ ４７５８３ Ｌ
適合ランプ	ＬＥＤ
Ｗ×数	4.8Ｗ × １灯
色・形	電球色(２７００Ｋ)・演色性(Ｒａ８３)

承認	審査	立案
泰	野口	矢成
２０２１０８３１		

単位：ｍｍ　第三角法（ＪＩＳ　Ａ４）

コイズミ照明株式会社