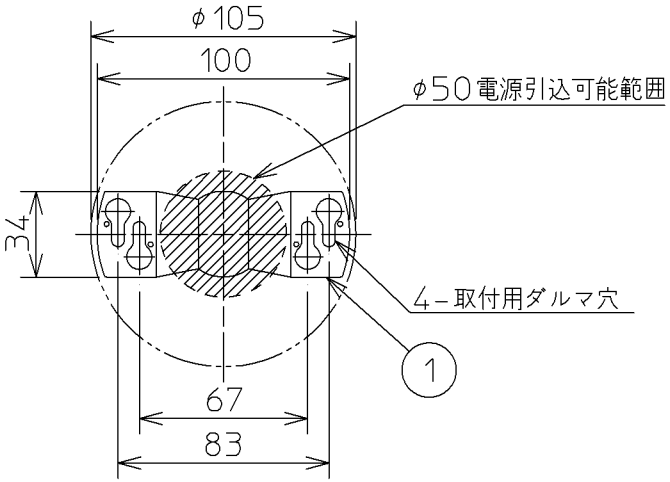

取付寸法（矢視α）

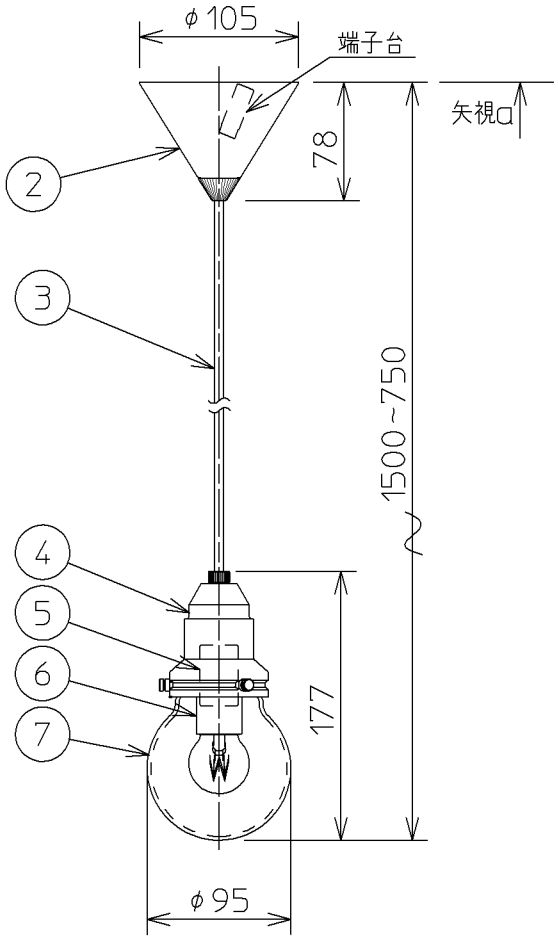

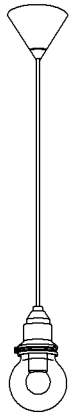

・別売セード:AE45589E、AE45590E
・グローブ取付方法は、化粧ネジ式です。
・LEDにはバラツキがあるため、同一型番でも発光色、明るさが異なる場合があります。
・白熱ランプ使用不可
・調光器は使用できません。
・この器具の近くでは赤外線方式のリモコンが作動しない場合がごくまれにありますので、ご注意ください。
・ランプ点灯時に点灯する表示付スイッチに使うと、表示が暗くなったり点灯しないことがあります。
・高さ調節可能型

定格光束	35 lm
固有エネルギー消費効率	19.4 lm/W

JIS C 8105-5に基づく測定方法によって固有エネルギー消費効率を測定。

⚠安全に関するご注意

・指定のランプ以外は使用しないでください。
火災の原因になります。
・この器具は非防水です。湿気の多い場所や屋外では使用できません。
火災・感電の原因になります。
・器具やランプを布や紙などでおおって使用しないでください。
火災の原因になります。
・指定以外の取付けはできません。
器具の落下によるけがの原因になります。

部番	部品名	材質	数	備考
7	グローブ	ガラス	1	クリア
6	ソケットカバー	鋼板	1	黒サテン塗装
5	ソケット	磁器	1	E17
4	本体	鋼板	1	黒サテン塗装
3	コード		1	黒色
2	フランジ	鋼板	1	黒色塗装
1	取付板	鋼板	1	黒色塗装

入力電圧	100 V
入力電流	0.02 A
消費電力	1.8 W
カ率	
重量	0.5 kg
スイッチ	

型番	AP 45583 L
品名	LEDペンダント
適合ランプ	電球形LEDランプ LDG2L-G-E17/D/27/4/K0
W X 数	1.8W×1灯
色・形	電球色(2700K)
口金	E17
点灯方式	
	20160412

コイズミ照明株式会社