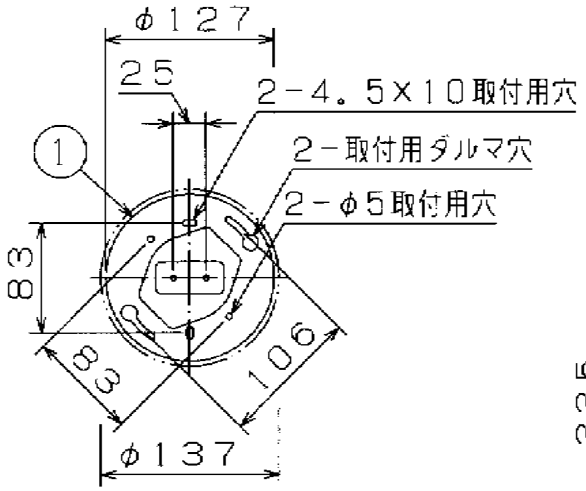

取付寸法（矢視㊀）

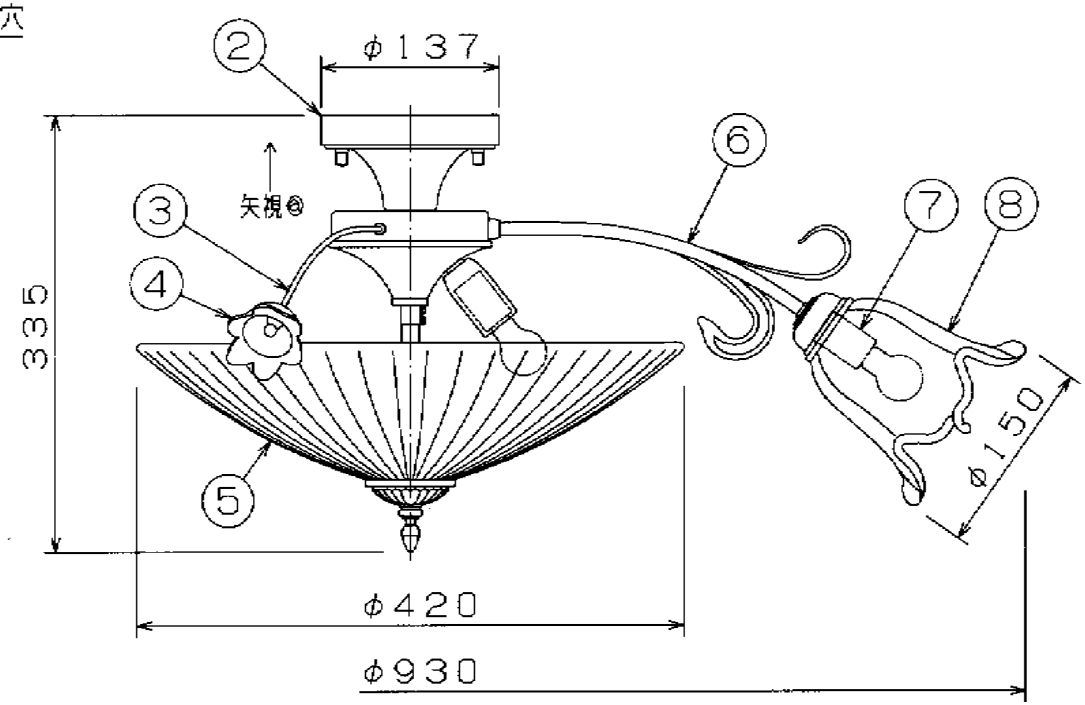

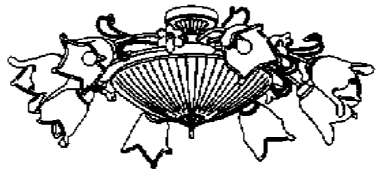

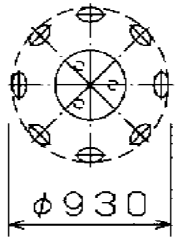

灯具配置図

・取付簡易型
・グローブ取付方法は、グローブ押え式です。
・手作り品のため、多少色・寸法等にバラツキのでることがあります。

⚠安全に関するご注意

・指定のランプ以外は使用しないで下さい。
火災の原因になります。
・この器具は非防水です。湿気の多い場所や屋外では使用できません。
火災・感電の原因になります。
・器具やランプを布や紙などでおおって使用しないでください。
火災の原因になります。
・指定以外の取付けはできません。
器具の落下によるけがの原因になります。

クリプトン球60W PS35×3灯 E17
クリプトン球40W PS35×8灯 E17

部番	部品名	材質	数	備考
8	グローブ	ガラス	8	白色・クリンカ
7	ソケット	磁器	11	
6	アーム	鋼管	8	純金メッキ
5	セード	ガラス	1	白色・クリンカ
4	飾り	ガラス	8	消し
3	飾りアーム	棒鋼	8	純金メッキ
2	本体	鋼板	1	純金メッキ
1	取付金具	鋼板	1	

入力電圧	100V
入力電流	A
消費電力	500W
力率	
重量	9.7Kg
スイッチ	

型番	AAE 670 034
品名	白熱灯シャンデリア
適合ランプ	欄外参照
W×数	欄外参照
色・形	欄外参照
口金	欄外参照
点灯方式	
	20080421

コイズミ照明株式会社