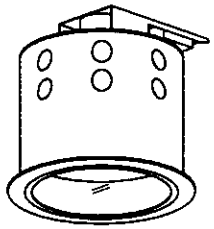

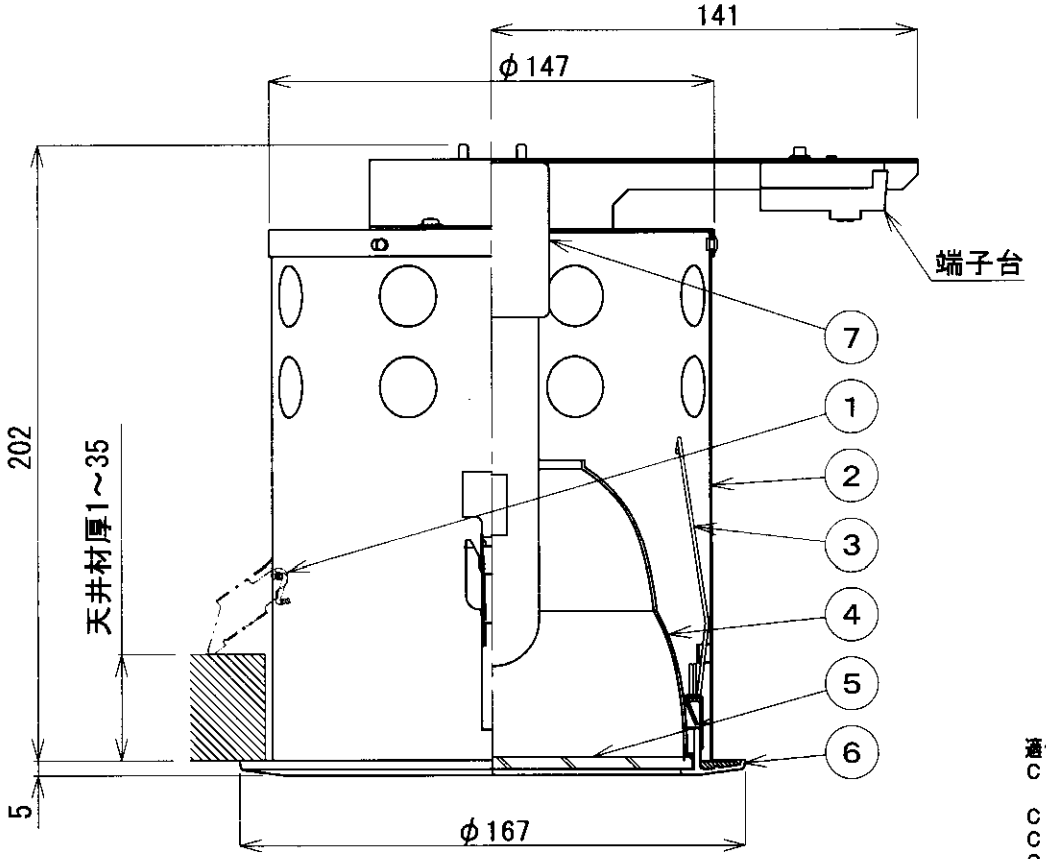

・防雨型
・枠取付方法はVバネ式です。
・D種（第3種）接地工事を行なって下さい。
・器具接地面は凹凸のない様前処理を施して取り付けて下さい。
・安定器別置型

⚠ 安全に関するご注意

・指定のランプ以外は使用しないでください。
火災の原因になります。
・断熱材、防音材をかぶせた状態で使用しないでください。
火災の原因となります。
・住宅の断熱施工天井には使用できません。
・防雨型器具です。湿気の多い場所では使用できません。
火災・感電の原因になります。
・指定以外の取付はできません。
器具の落下によるけがの原因になります。
・ドアや家具、ダンボールなどの可燃物を近づけて使用しないでください。
火災の原因になります。
・タイル面等の取付面に凸凹がある場所では、本体パッキンと取付面のすき間を防水シール剤で埋めてください。
また、背面より水のかかる場所へ設置しないでください。
指定外の取付は絶縁不良による感電の原因になります。

適合ランプ
CDM−TP150W

CDM−TP/F150W/830 E26
CDM−TP/F150W/935 E26
CDM−TP/F150W/942 E26

住宅以外の断熱施工天井で使用する場合

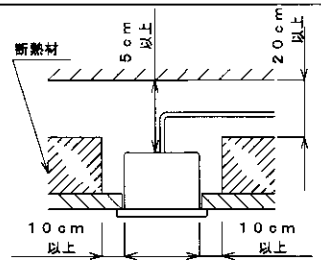

電源線は断熱材の上を通してください。

部番	部品名	材質	数	備考
7	ソケット	磁器	1	
6	枠	アルミダイカスト	1	オフホワイト塗装
5	パネル	耐熱強化ガラス	1	透明
4	反射板	アルミ	1	エッチング
3	バネ	ステンレス棒	2	
2	本体	鋼板	1	
1	取付金具	ステンレス板	2	

入力電圧	V
入力電流	A
消費電力	150W
力率	
重量	1.0kg
スイッチ	

型番	AUE 950 498
品名	HID防雨型ダウンライト
適合ランプ	別売
W × 数	欄外参照
色・形	欄外参照
口金	欄外参照
点灯方式	
整理No.	20090716

コイズミ照明株式会社