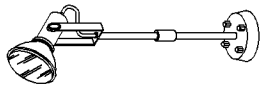

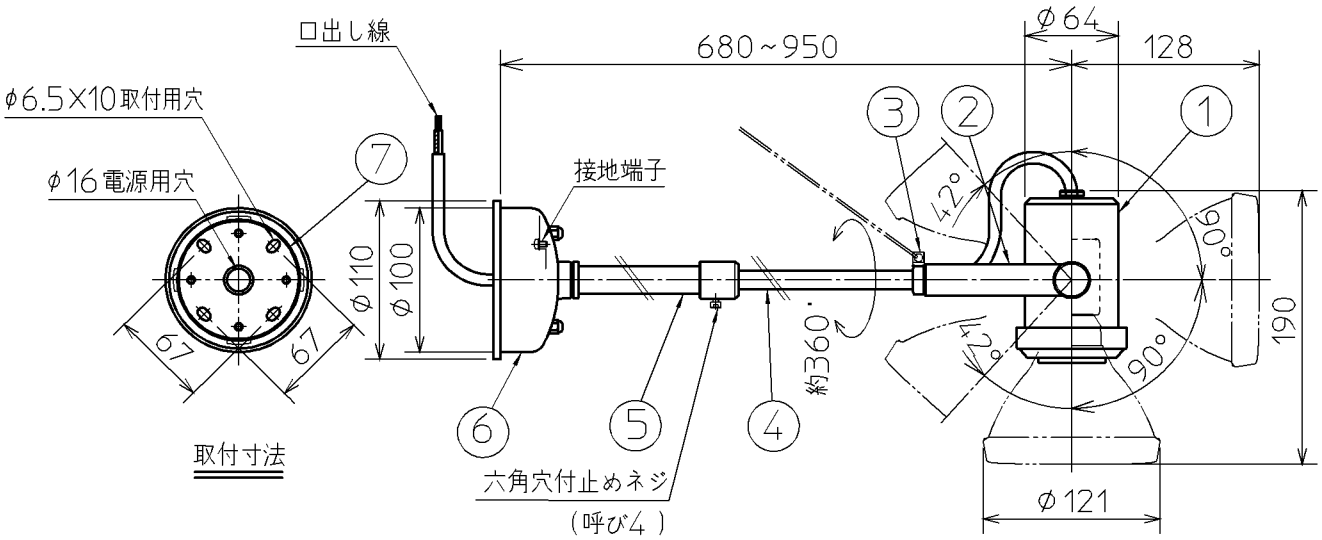

・防雨型
・調光器は使用できません。
・天井、壁取付け可能型
・壁に取付ける場合は補強のためワイヤー(市販品)の施工が必要です。
・塩害地区又は、腐食性ガスの発生する所でご使用になる場合、別途御相談ください。
・施工に関しては、電気設備基準・内線規定に従ってください。
・D種(第三種)接地工事を行ってください。
・器具接地面は凸凹のない様前処理を施して取り付けてください。
・LED点灯時に点灯する表示付スイッチに使うと表示が暗くなったり点灯しないことがあります。
・LEDにはバラツキがあるため、同一型番でも発光色、明るさが異なる場合があります。
・LEDの短寿命の恐れがあるため、直射日光が当たる時間帯は点灯しないでください。
・照射近接限度　0.1m

⚠ 安全に関するご注意

・指定のLED以外は使用しないでください。火災の原因になります。
・防雨型器具です。湿気の多い場所では使用できません。火災・感電の原因になります。
・器具やLEDを布や紙などでおおって使用しないでください。火災の原因になります。
・被照射面との距離は、指定以下では使用しないでください。火災の原因になります。
・この器具は耐塩仕様ではありません。塩害が発生する可能性のある地域では使用しないでください。
　早期に錆、腐食などが生じ、落下によるけが、感電、故障などの原因になります。
・指定以外の取付けはできません。器具の落下によるけがの原因になります。
・取付面より大きな面に取付けてください。
・タイル面等の取付面に凹凸がある場所は、本体パッキンと取付面のすき間を防水シール剤で埋めてください。
　また、背面より水のかかる場所へ設置しないでください。指定外の取付けは絶縁不良による感電の原因になります。

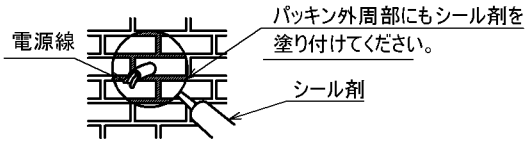

適合ランプ　電球形LEDランプビームランプ形LDR12 E26
適合ランプ　電球形LEDランプビームランプ形LDR7 E26
適合ランプ　電球形LEDランプビームランプ形LDR5 E26

部番	部品名	材質	数	備考				
7	取付金具	ステンレス板	1		皮相電力	－	品名	LED防雨型スポットライト
6	フランジ	アルミダイカスト	1	ブラック塗装	入力電圧	100 V	型番 図番	XUE 941 155
5	パイプ B	鋼管	1	ブラック塗装	入力電流	－		
4	パイプ A	ステンレス管	1	生地	消費電力	－	適合ランプ	別売
3	ワイヤー取付金具	真ちゅう	1	穴径 Φ5	力率	－	W×数	欄外参照
2	アーム	ステンレス板	1		質量	1.5 kg	色・形	欄外参照
1	本体	アルミダイカスト	1	ブラック塗装	特記事項		承認	審査	立案
							佐久間	西井	片山
							20190901		

単位:mm　第三角法(JIS A4)

コイズミ照明株式会社