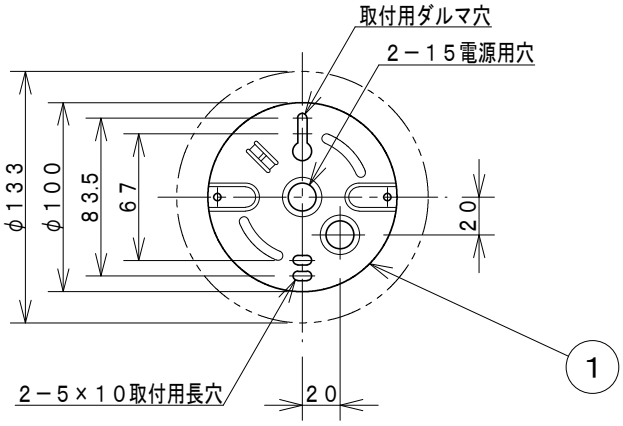

取付寸法（矢視a）

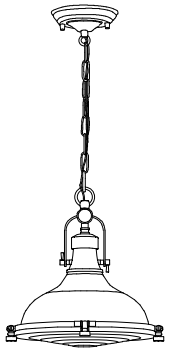

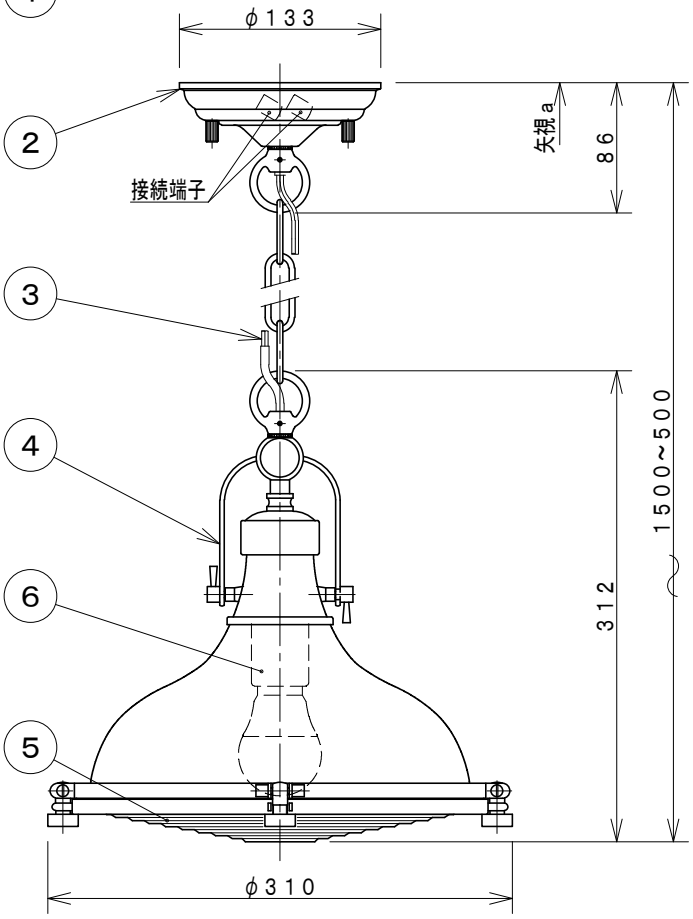

・器具取付前に必ず配線器具の固定強度をご確認ください。
　木ネジ１本での固定やガタツキのある配線器具への取付は危険ですのでお避けください。
・傾斜天井ではご使用になれません。
・電源ＯＦＦ時に表示が点灯するタイプのスイッチを使用する場合、壁スイッチの使用は４個までとしてください。
・ＬＥＤにはバラツキがあるため、同一型番でも発光色、明るさが異なる場合があります。
・白熱ランプ使用不可
・調光器は使用できません。
・ランプ点灯時に点灯する表示付スイッチを使うと、表示が暗くなったり点灯しないことがあります。
・この器具の近くでは赤外線方式のリモコンが作動しない場合がごくまれにありますので、ご注意ください。
・高さ調整可能型
・チェーンジョイント付

定格光束	395 lm
固有エネルギー消費効率	89.7 lm／W

ＪＩＳ Ｃ ８１０５－５に基づく測定方法によって固有エネルギー消費効率を測定

⚠安全に関するご注意

・指定のランプ以外は使用しないでください。
　火災の原因になります。
・この器具は非防水です。湿気の多い場所や屋外では使用できません。
　火災・感電の原因になります。
・器具やランプを布や紙などでおおって使用しないでください。
　火災の原因になります。
・指定以外の取付けはできません。
　器具の落下によるけがの原因になります。

各種配線機器と組み合わせて使用する場合の適合性、接続台数は下記よりご確認ください。
あかり専科 Ｓｗｉｔｃｈ Ｎａｖｉ
（配線機器適合システム）
https://webcatalog.koizumi-lt.co.jp/bizsupport/switchnavi/

部番	部品名	材質	数	備考
7				
6	ソケット	磁器	1	
5	セード	ガラス	1	透明
4	本体	鋼板	1	黒色塗装
3	コード		1	黒色
2	フランジ	鋼板	1	黒色塗装
1	取付金具	鋼板	1	

皮相電力	8ＶＡ
入力電圧	100Ｖ
入力電流	0.08Ａ
消費電力	4.4Ｗ
力率	－
質量	2.9ｋｇ
特記事項	

品名	ＬＥＤペンダント
型番	
図番	ＡＰ ４５５３６ Ｌ
適合ランプ	電球形LEDﾗﾝﾌﾟ LDA4-G-K/40W/2
Ｗ×数	4.4Ｗ × 1灯
色・形	電球色(2700K)・演色性(Ra80)

承認	審査	立案
泰	野口	矢成
20210831		

単位：mm　第三角法（JIS A4）

コイズミ照明株式会社