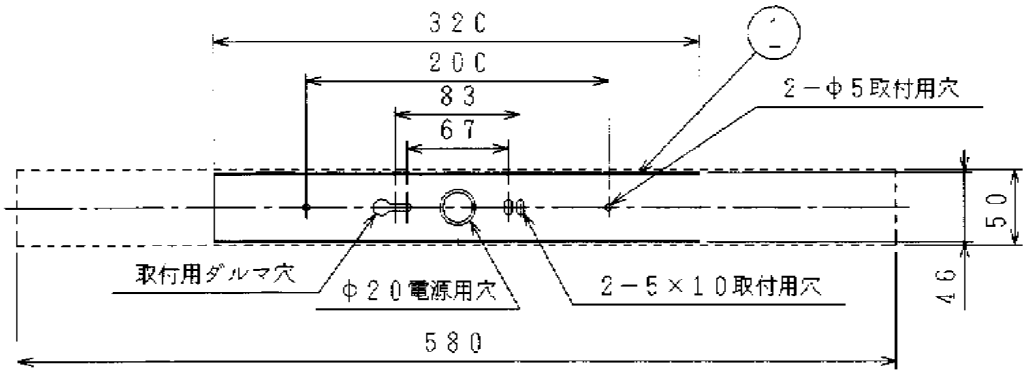

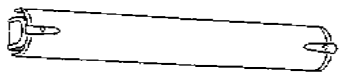

取付寸法 （矢 視 ⑤）

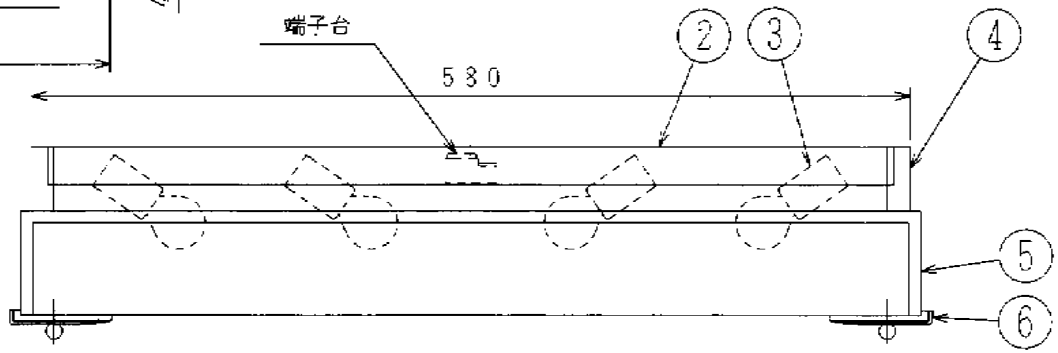

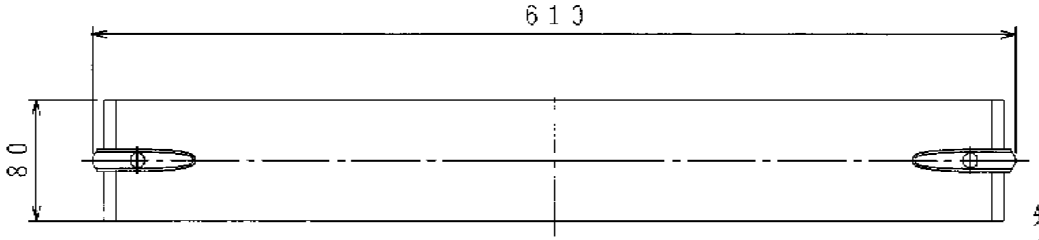

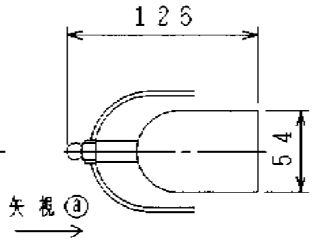

・グローブの取付方法は、化粧ナット式です
・天井から30cm以上離してください。
・縦向き・横向き取付可能型

⚠安全に関するご注意

・指定のランプ以外は使用しないでください。
火災の原因になります。

・この器具は非防水です。湿気の多い場所や屋外では使用できません。
火災・感電の原因になります。

・器具やランプを布や紙などでおおって使用しないでください。
火災の原因になります。

・被照射面との距離は、指定以下では使用しないでください。
火災の原因になります。

・指定以外の取付けはできません。
器具の落下によるけがの原因になります。

部番	部品名	材質	数	備考
7				
6	セード飾り	樹脂	2	金色メッキ
5	セード	ガラス	1	内シルク印刷，外消し
4	エンドキャップ	樹脂	2	金色メッキ
3	ソケット	磁器	4	
2	本体	鋼板	1	アイボリーホワイト塗装
1	取付板	鋼板	1	

入力電圧	100 V
入力電流	A
消費電力	100 W
力率	
重量	1.7 Kg
スイッチ	

型番	ABE 345 076
品名	白熱灯ブラケット
適合ランプ	ミニ球
W × 数	25W×4灯
色・形	S35
コ金	E17
点灯方式	
	20060227

コイズミ照明株式会社