建設省告示第1830号に定める事項			
光源の種類	ソケットの材質	照明器具内の電線の種類	非常用電源
ＬＥＤモジュール	ポリブチレンテレフタレート樹脂	二種ビニル絶縁電線	電源内蔵型
即時点灯性 (切替動作試験)		・５１％電圧で非常点灯へ切替 ・０．２秒以内に非常点灯へ切替	
高温動作試験		・周囲温度７０℃で５５分以上 照度維持率５０％以上を確保	
照度１ルクス確保		・常温時に床面照度２ルクスを確保	

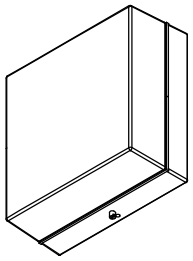

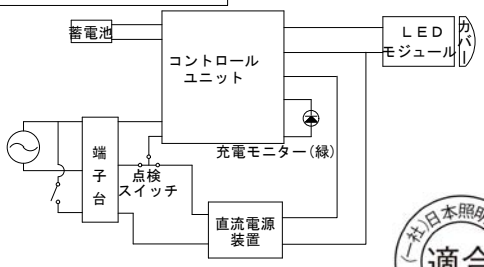

・防雨型
・壁付け専用
・調光器は使用できません。
・D種(第三種)設置工事を行ってください。
・交換用蓄電池の品番は６Ｈ１５ＦＡです。
・蓄電池のコネクターの接続は電源を切ってから行ってください。
・充電回路の途中に点滅スイッチを設けないでください。
・施工に関しては、電気設備技術基準・内線規程に従ってください。
・送り負荷は１５Aまでです。
・照明器具以外の負荷は接続しないでください。
・電池内蔵型
・充電モニター(充電インジゲータ)付
・ＬＥＤ点灯時に点灯する表示付スイッチに使うと、
表示が暗くなったり点灯しないことがあります。
・ＬＥＤの短寿命の恐れがあるため、直射日光が当たる
時間帯は点灯しないでください。
・ＬＥＤにはバラツキがあるため、同一型番でも発光色、
明るさが異なる場合があります。

評定番号
ＬＡＬＥ－０２４

認定番号
３ＡＥ－１０７３

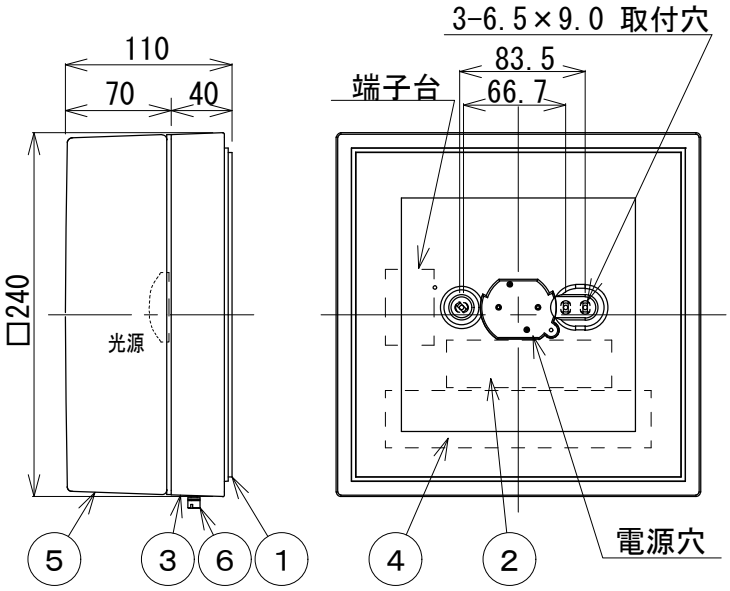

⚠ 安全に関するご注意

・指定のランプ以外は使用しないでください。
火災の原因になります。
・防雨型器具です。湿気の多い場所では使用できません。
火災･感電の原因となります。
・この器具は耐塩仕様ではありません。塩害が発生する
可能性のある地域では使用しないでください。
早期に錆、腐食などが生じ、落下によるけが・感電・故障
などの原因になります。
・器具やランプを布や紙などでおおって使用しないでください。
火災の原因となります。
・指定以外の取付はできません。
器具の落下によるけがの原因になります。
・取付面よりも大きな面に取付けてください。
・タイル面等の取付面に凹凸がある場所は、本体パッキンと取付面
のすき間を防水シール剤で埋めてください。また、背面より水の
かかる場所へ設置しないでください。
指定外の取付けは絶縁不良による感電の原因になります。

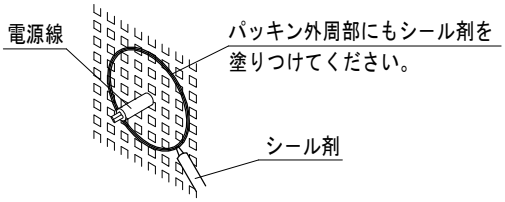

定格光束	４９５ lm
固有エネルギー消費効率	５２．６ lm/W

ＪＩＳ Ｃ ８１０５－５に基づく測定方法によって
固有エネルギー消費効率を測定。

各種配線機器と組み合わせて使用する場合の
適合性、接続台数は下記よりご確認ください。

あかり専科 Switch Navi
(配線機器適合システム)

https://webcatalog.koizumi-lt.co.jp/bizsupport/switchnavi

部番	部品名	材質	数	備考			
7					皮相電力 10/10/11ＶＡ	品名	階段通路誘導灯
6	ローレットビス	Ｂｓｂｍ	1	ニッケルメッキ	入力電圧 100/200/242Ｖ	型番	ＡＲ ５０６１２
5	グローブ	ガラス	1	乳白色消し	入力電流 0.093/0.049/0.042 Ａ	図番	
4	直流電源装置		1	LP1117LKXXAMA24E-9	消費電力 8.9/9.1/9.4W	適合ランプ	LED (JIS C 8154:2015適合)
3	本体	アルミダイカスト	1	シルバーメタリック塗装	力率 高力率	W×数	－
2	蓄電池		1	６．０Ｖ １４５０ｍＡｈ	質量 ４．５ｋｇ	色・形	２７００Ｋ Ｒａ８３
1	パッキン	ＥＰＴ単発泡	1	白色	特記事項	承認	審査	立案
						佐久間	西井	片山
						２０２１０９３０		

単位：mm 第三角法(JIS A4)

コイズミ照明株式会社