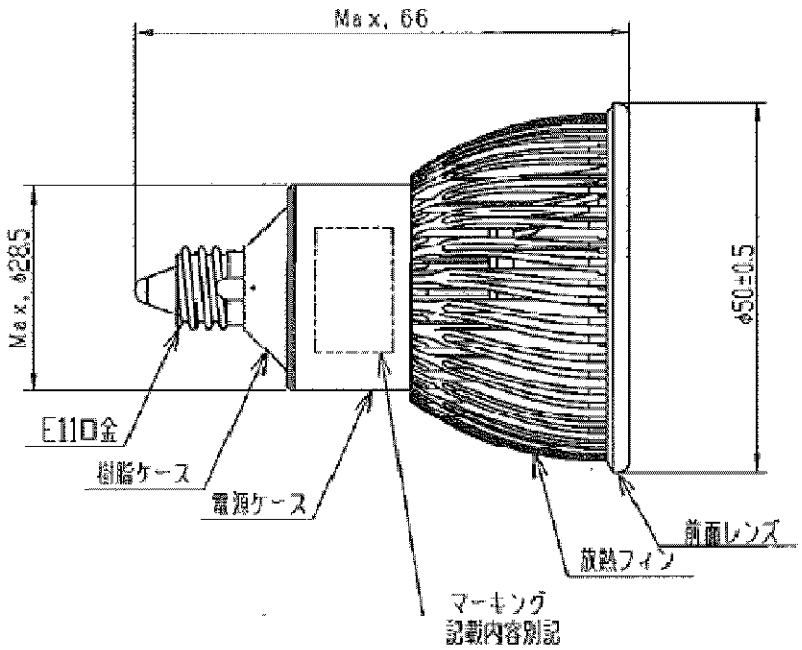

ランプ仕様	
定格電圧	100V
消費電力	4.8±1W
最大光度	1600(MIN1200)cd
ビームの開き	18±4°
色温度	(2700K)
定格寿命	30000h
電源周波数	50/60Hz

部番	部品名	材質	数	備考
7				
6				
5				
4				
3				
2				
1				

		型番 AE35357L
入力電圧	V	
入力電流	A	品名
消費電力	W	適合ランプ
力率		W × 数
重量	kg	色・形
スイッチ		口金
		点灯方式

コイズミ照明株式会社