グリーン購入法適合

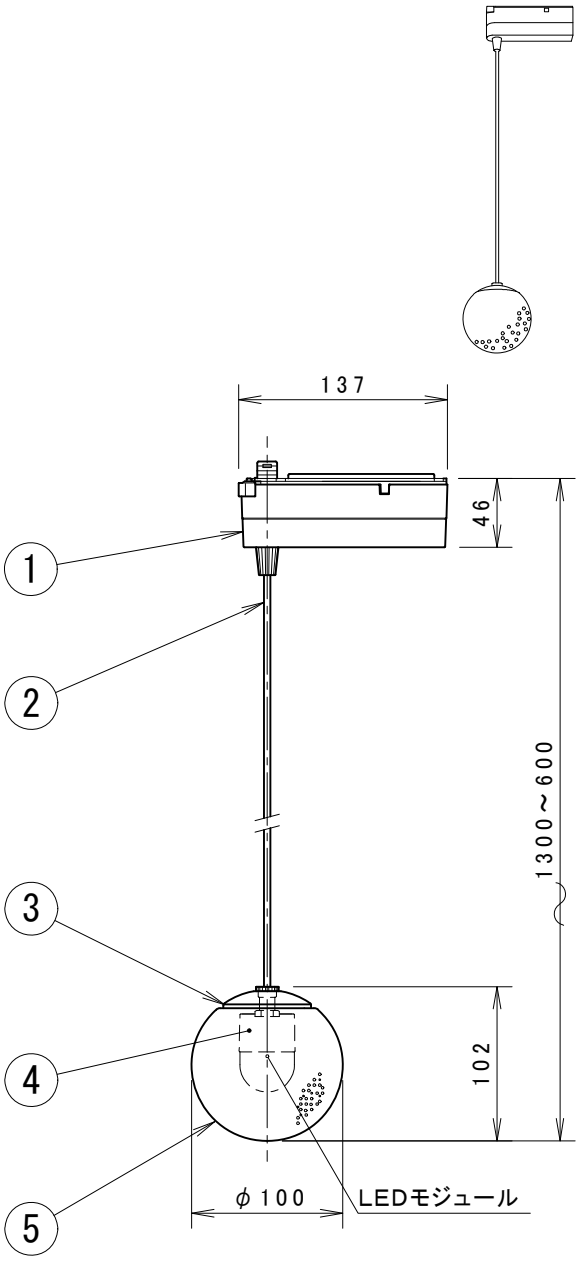

・調光タイプ：調光範囲（１００％～約１％）
・電源ＯＦＦ時に表示が点灯するタイプのスイッチを使用する場合、壁スイッチの使用は５個までとしてください。
・ＬＥＤにはバラツキがあるため、同一型番でも発光色、明るさが異なる場合があります。
・光源点灯時に点灯する表示付スイッチを使うと、表示が暗くなったり点灯しないことがあります。
・この器具の近くでは赤外線方式のリモコンが作動しない場合がごくまれにありますので、ご注意ください。
・手作り品のため、多少色・寸法等にバラツキのでることがあります。
・高さ調節可能型

定格光束	435 lm
固有エネルギー消費効率	96.6 lm/W

JIS C 8105-5に基づく測定方法によって
固有エネルギー消費効率を測定

⚠安全に関するご注意

・この器具は非防水です。湿気の多い場所や屋外では使用できません。
火災・感電の原因になります。
・器具を布や紙などでおおって使用しないでください。
火災の原因になります。
・指定以外の取付けはできません。
器具の落下によるけがの原因になります。

各種配線機器と組み合わせて使用する場合の
適合性、接続台数は下記よりご確認ください。
あかり専科 Switch Navi
（配線機器適合システム）
https://webcatalog.koizumi-lt.co.jp/bizsupport/switchnavi/

部番	部品名	材質	数	備考
7				
6				
5	グローブ	ガラス	1	透明泡入
4	本体	アルミダイカスト	1	白色塗装
3	グローブカバー	鋼板	1	クロムメッキ
2	コード		1	黒色
1	カバー	アルミダイカスト	1	ブラック塗装

皮相電力	7VA	品名	LEDペンダント
入力電圧	100V	型番	
入力電流	0.07A	図番	AP 54952
消費電力	4.5W	適合ランプ	LED
力率	-	W×数	4.5W × 1灯
質量	0.6kg	色・形	電球色(2700K)・演色性(Ra93)

特記事項

承認	審査	立案
泰	野口	光源
20221221		

単位：mm　第三角法（JIS A4）

コイズミ照明株式会社