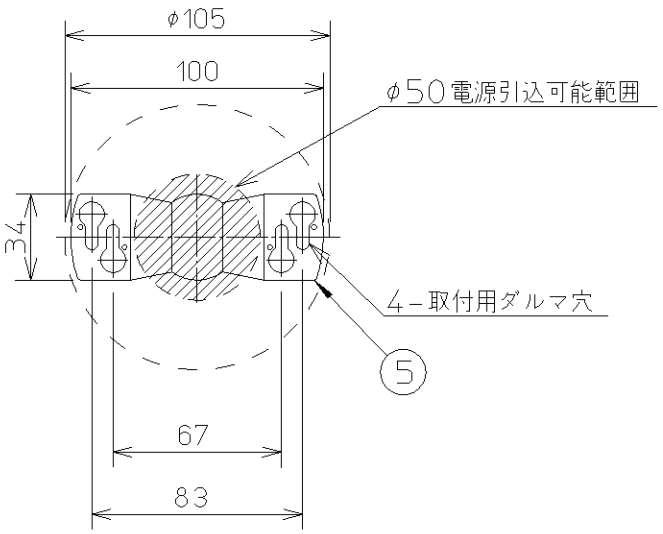

取付寸法（矢視a）

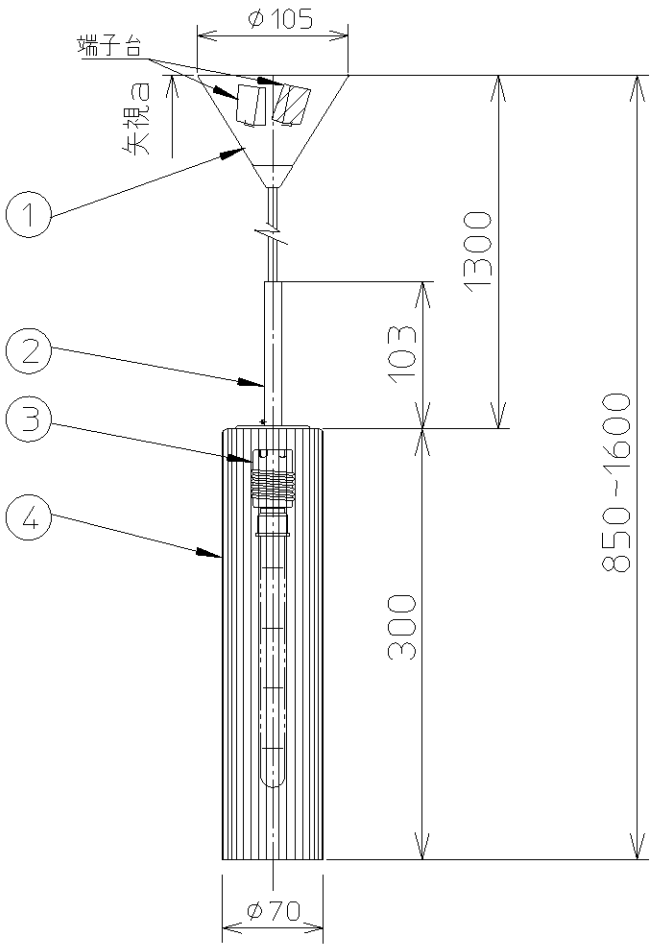

・高さ調節可能型

⚠安全に関するご注意

・指定のランプ以外は使用しないでください。
火災の原因にります。
・この器具は非防水です。湿気の多い場所や屋外では使用できません。
火災・感電の原因になります。
・器具やランプを布や紙などでおおって使用しないでください。
火災の原因になります。
・指定以外の取付けはできません。
火災の原因になります。

部番	部品名	材質	数	備考
7				
6				
5	取付金具	鋼板	1	
4	グローブ	ガラス	1	透明リブガラス
3	ソケット	磁器	1	
2	パイプ	鋼管	1	クロムメッキ
1	フランジ	鋼板	1	クロムメッキ

入力電圧	100V
入力電流	
消費電力	40W
力率	
重量	1.1kg
スイッチ	

型番	APE 510 418
品名	白熱灯ペンダント
適合ランプ	キセノンボーランプ
W × 数	40W × 1灯
色・形	L=225mm
口金	E17
点灯方式	
	20110801

コイズミ照明株式会社