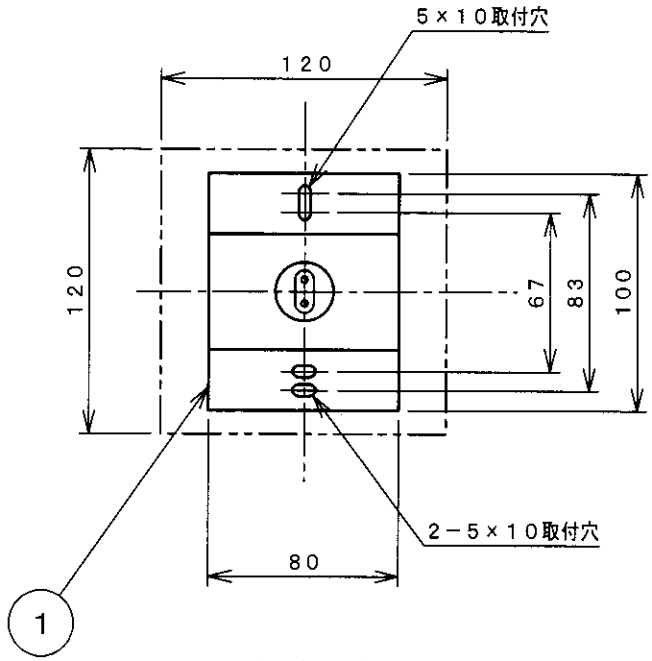

取付寸法（矢視ａ）

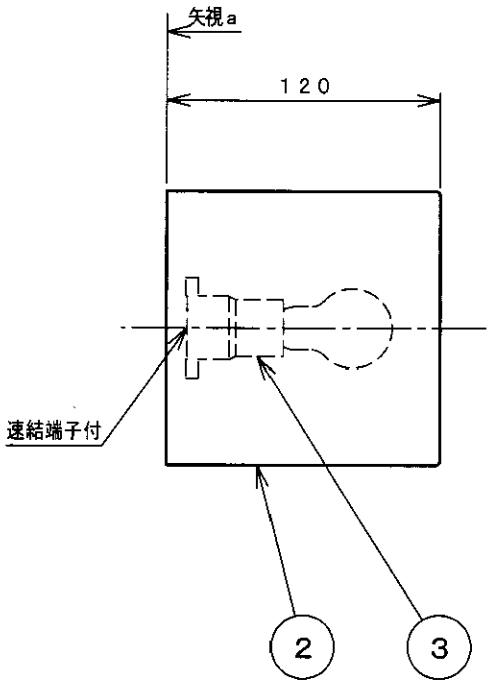

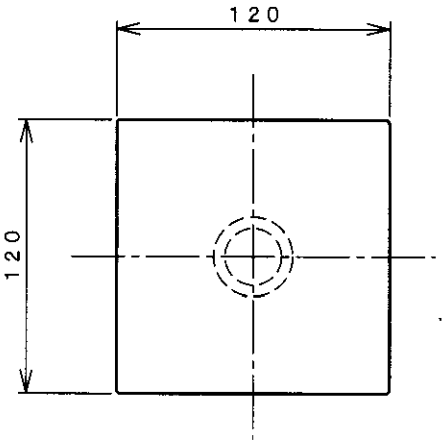

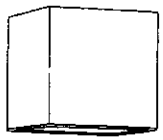

・天井から３０ｃｍ以上離してください。

⚠安全に関するご注意

・指定のランプ以外は使用しないでください。
　火災の原因になります。
・この器具は非防水です。湿気の多い場所や屋外では使用できません。
　火災・感電の原因になります。
・器具やランプを布や紙などでおおって使用しないでください。
　火災の原因になります。
・被照射面との距離は、指定以下では使用しないでください。
　火災の原因になります。
・指定以外の取付けはできません。
　器具の落下によるけがの原因になります。

部番	部品名	材質	数	備考
7				
6				
5				
4				
3	ソケット	プラスチック	1	白色
2	本体	鋼板	1	ファインホワイト塗装
1	取付金具	鋼板	1	

入力電圧	１００Ｖ
入力電流	
消費電力	６０Ｗ
力率	
重量	0.6ｋｇ
スイッチ	

型番	ABE 547 239
品名	白熱灯ブラケット
適合ランプ	クリプトン球
Ｗ × 数	６０Ｗ × １灯
色・形	ＰＳ３５
口金	Ｅ１７
点灯方式	
	２００７０１２５

コイズミ照明株式会社