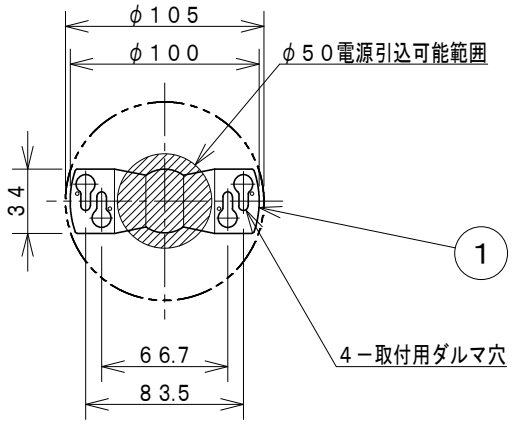

取付寸法（矢視ａ）
（縮尺１／４）



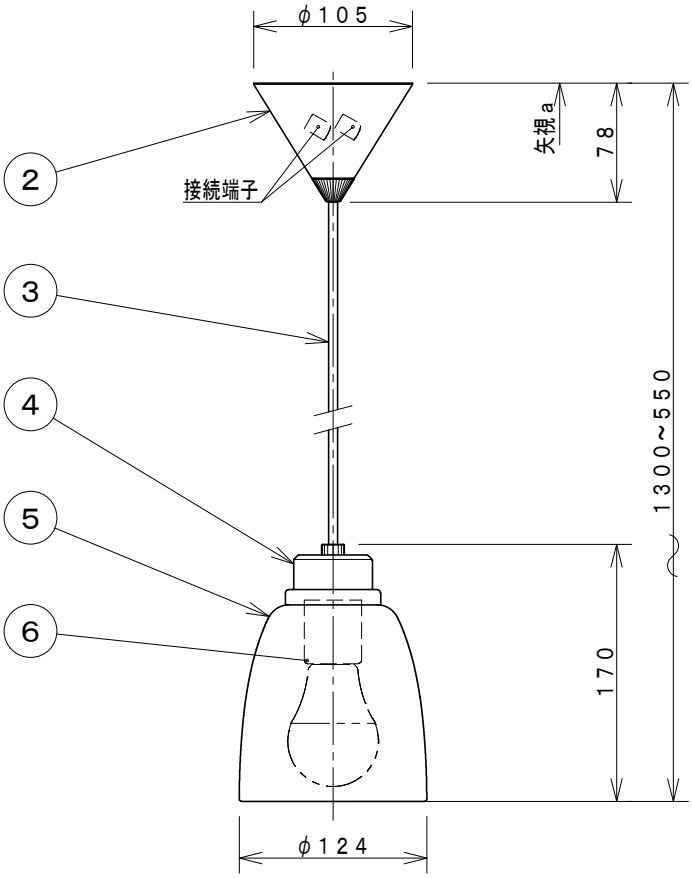

・器具取付前に必ず配線器具の固定強度をご確認ください。
　木ネジ１本での固定やガタツキのある配線器具への取付
　は危険ですのでお避けください。
・グローブ取付方法は、グローブ押え式です。
・傾斜天井ではご使用になれません。
・電源ＯＦＦ時に表示が点灯するタイプのスイッチを使用
　する場合、壁スイッチの使用は３個までとしてください。
・ＬＥＤにはバラツキがあるため、同一型番でも発光色、
　明るさが異なる場合があります。
・調光器は使用できません。
・ランプ点灯時に点灯する表示付スイッチを使うと、
　表示が暗くなったり点灯しないことがあります。
・この器具の近くでは赤外線方式のリモコンが作動し
　ない場合がごくまれにありますので、ご注意ください。
・高さ調節可能型

定格光束	４２０ ｌｍ
固有エネルギー消費効率	９５.４ ｌｍ／Ｗ

ＪＩＳ Ｃ ８１０５－５に基づく測定方法によって
固有エネルギー消費効率を測定

⚠安全に関するご注意

・指定のランプ以外は使用しないでください。
　火災の原因になります。
・この器具は非防水です。湿気の多い場所や屋外では使用できません。
　火災・感電の原因になります。
・器具やランプを布や紙などでおおって使用しないでください。
　火災の原因になります。
・指定以外の取付けはできません。
　器具の落下によるけがの原因になります。

各種配線機器と組み合わせて使用する場合の
適合性、接続台数は下記よりご確認ください。
あかり専科 Ｓｗｉｔｃｈ Ｎａｖｉ
（配線機器適合システム）
https://webcatalog.koizumi-lt.co.jp/bizsupport/switchnavi/

部番	部品名	材質	数	備考
7				
6	ソケット	磁器	1	
5	グローブ	ガラス	1	乳白色消し
4	本体	鋼板	1	オフホワイト塗装
3	コード		1	白色
2	フランジ	鋼板	1	オフホワイト塗装
1	取付金具	鋼板	1	黒色

皮相電力	９ＶＡ
入力電圧	１００Ｖ
入力電流	０.０９Ａ
消費電力	４.４Ｗ
力率	－
質量	０.７ｋｇ
特記事項	

品名	ＬＥＤペンダント
型番	ＡＰ ４７８４６ Ｌ
適合ランプ	電球形LEDﾗﾝﾌﾟ LDA4-G/E/K/1P
W×数	４.４Ｗ × １灯
色・形	電球色(２７００Ｋ)・演色性(Ｒａ８０)
縮尺	１／５

承認	審査	立案
	杉本	志村	光源

図番 ＡＰ４７８４６Ｌ_Ｋ_０４

単位：ｍｍ 第三角法（ＪＩＳ Ａ４）

コイズミ照明株式会社