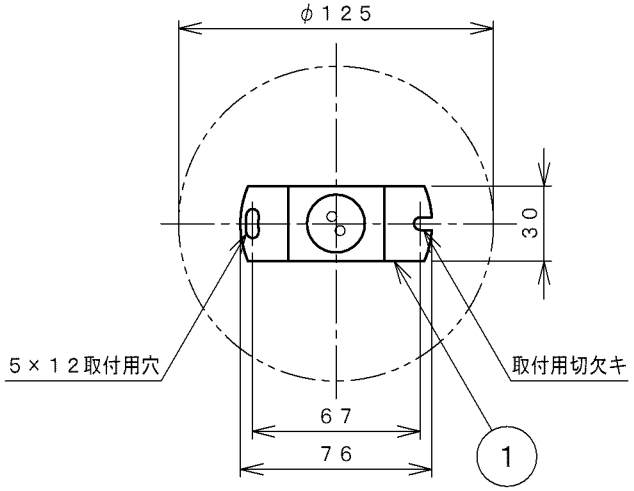

取付寸法（矢視ａ）

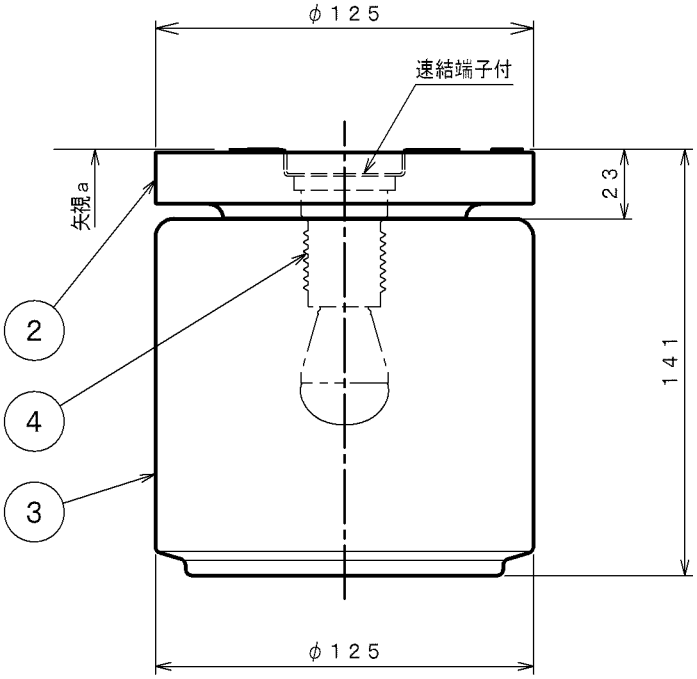

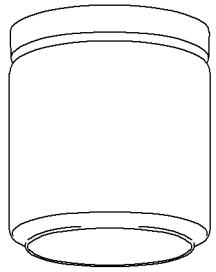

・グローブ取付方法は、グローブ押え式です。
・ランプ点灯時に点灯する表示付スイッチに使うと、
　表示が暗くなったり点灯しないことがあります。
・調光器は使用できません。
・この器具の近くでは赤外線方式のリモコンが作動し
　ない場合がごくまれにありますので、ご注意ください。
・傾斜天井取付可能（最大４５°まで）

⚠安全に関するご注意

・指定のランプ以外は使用しないでください。
　火災の原因になります。
・この器具は非防水です。湿気の多い場所や屋外では使用
　できません。
　火災・感電の原因になります。
・器具やランプを布や紙などでおおって使用しないで
　ください。
　火災の原因になります。
・指定以外の取付けはできません。
　器具の落下によるけがの原因になります。

部番	部品名	材質	数	備考
7				
6				
5				
4	ソケット	プラスチック	1	白色
3	グローブ	ガラス	1	乳白色消し
2	飾り	木製	1	ナチュラル色
1	取付金具	鋼板	1	

入力電圧	１００Ｖ
入力電流	0.１１Ａ
消費電力	6.0Ｗ
力率	
重量	0.6ｋｇ
スイッチ	

型番	AHE 670 231
品名	ＬＥＤシーリングライト
適合ランプ	電球形LEDランプ　LDA6−E17
Ｗ×数	6.0Ｗ×１灯
色・形	電球色（２８００Ｋ）
口金	Ｅ１７
点灯方式	
	２０１１０１２０

コイズミ照明株式会社