グリーン購入法適合

取付寸法（矢視ⓐ）

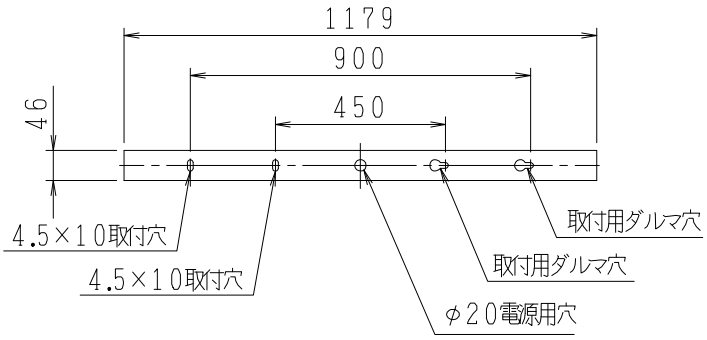

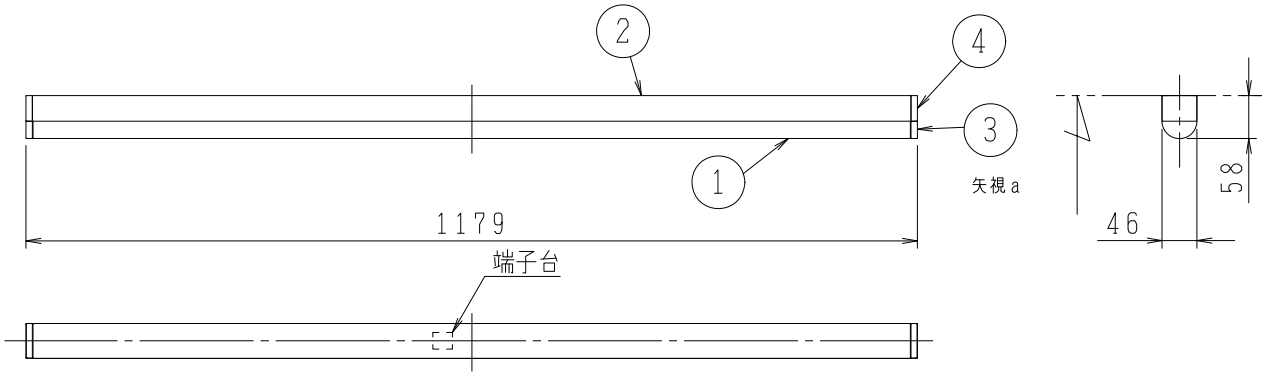

・直付・壁付両用型
・傾斜天井取付可能（９０°まで）
・傾斜天井・壁付は横方向のみ取付けることができます。
・調光器は使用できません。
・この器具の近くでは赤外線方式のリモコンが作動しない場合がごくまれにありますので、ご注意ください。
・ランプ点灯時に点灯する表示付スイッチを使うと、表示が暗くなったり点灯しないことがあります。
・ＬＥＤにはバラツキがあるため、同一型番でも発光色、明るさが異なる場合があります。

⚠安全に関するご注意

・指定のランプ以外は使用しないで下さい。
火災の原因になります。
・この器具は非防水です。湿気の多い場所や屋外では使用できません。
火災・感電の原因になります。
・器具やランプを布や紙などでおおって使用しないでください。
火災の原因になります。
・指定以外の取付けはできません。
器具の落下によるけがの原因になります。

定格光束	２５４０ lm
固有エネルギー消費効率	１０２.４ lm/W

ＪＩＳ Ｃ８１０５－５に基づく測定方法によって固有エネルギー消費効率を測定。

部番	部品名	材質	数	備考
4	本体側板	ＡＳＡ樹脂	2	白色
3	灯具側板	ポリカーボネート	2	乳白色
2	本体	鋼板	1	白色
1	セード	ポリカーボネート	1	乳白色

皮相電力	２６VA
入力電圧	１００V
入力電流	０.２６A
消費電力	２４.８W
力率	高力率
質量	１.３kg
特記事項	

品名　ＬＥＤシーリング
型番　ＡＨ４２５７２Ｌ
適合ランプ　ＬＥＤ
Ｗ×数　２４.８W×1灯
色・形　電球色（２７００Ｋ）・演色性（Ra ８２）

縮尺	承認	審査	立案
1/10	千田	志村	芝田

図番　AH42572L_K_02

単位：mm　第三角法（JIS A4）　コイズミ照明株式会社