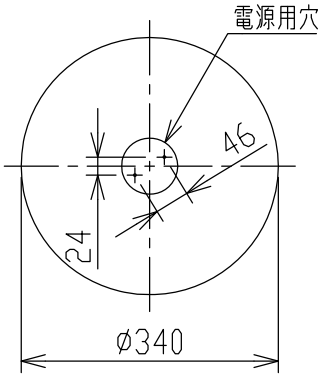

取付寸法（矢視 ⓐ）

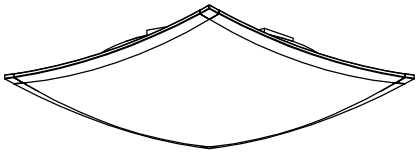

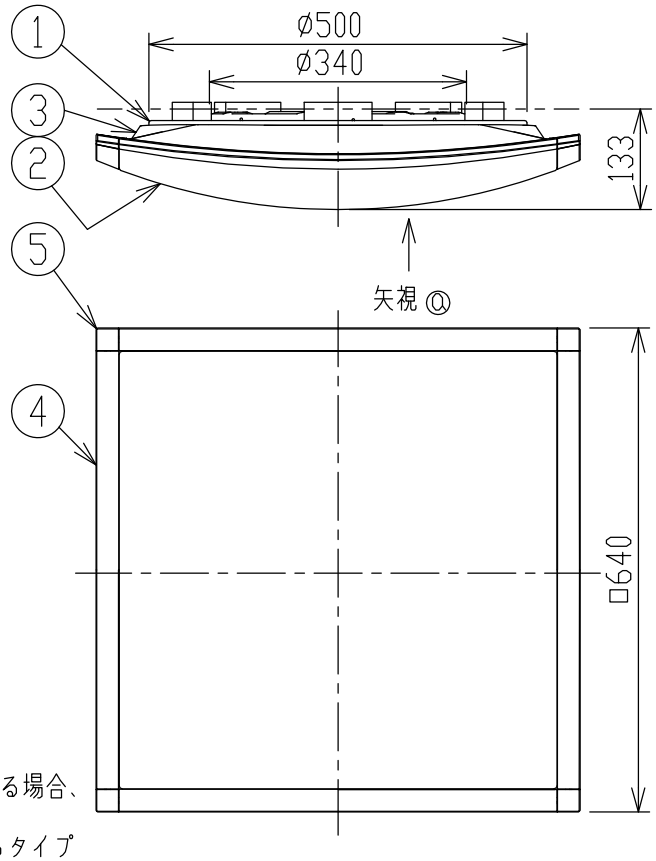

- リモコンスイッチ付
- プルレススイッチ機能付
- 連続調光機能付（100～1%）
- 連続調色機能付（2700K～6500K）
- バックアップ機能付
- 保安球段調光機能付
- リモコン送信機で連続調光･調色ができます。
- 傾斜天井取付アダプタは使用できません。
- 器具取付前に必ず配線器具の固定強度をご確認ください。
  木ネジ1本での固定やガタツキのある配線器具への取付は危険ですのでお避けください。
- らくピタ取付
- セード取付方法は、枠回転式です。
- 調光器は使用できません。
- 電源OFF時に表示が点灯するタイプのスイッチを使用する場合、壁スイッチの使用は4個までとしてください。
  壁スイッチを5個以上使用される場合は、表示が点灯するタイプ以外のスイッチを使用してください。
- この器具の近くでは赤外線方式のリモコンが作動しない場合がごくまれにありますので、ご注意ください。
- ランプ点灯時に点灯する表示付スイッチを使うと、表示が暗くなったり点灯しないことがあります。
- LEDにはバラツキがあるため、同一型番でも発光色、明るさが異なる場合があります。
- 虫などの入りにくい構造
- 壁スイッチ：全灯→調光（100～1%）→LED保安灯（100～30%）

定格光束	2700K	2910 lm
	4600K	3150 lm
	6500K	2920 lm
固有エネルギー消費効率	2700K	98.9 lm/W
	4600K	110.5 lm/W
	6500K	106.5 lm/W

JIS C 8105-5に基づく測定方法によって固有エネルギー消費効率を測定。

⚠安全に関するご注意

- この器具は非防水です。湿気の多い場所や屋外では使用できません。
  火災･感電の原因になります。
- 器具を布や紙などでおおって使用しないでください。
  火災の原因になります。
- 指定以外の取付はできません。
  器具の落下によるけがの原因になります。

各種配線機器と組み合わせて使用する場合の適合性、接続台数は下記よりご確認ください。

あかり専科 Switch Navi
（配線機器適合システム）

https://webcatalog.koizumi-lt.co.jp/bizsupport/switchnavi/

部番	部品名	材質	数	備考
7				
6				
5	飾り	プラスチック	4	白色塗装クリアサテン
4	枠	プラスチック	4	白色塗装クリアサテン
3	下面セード	アクリル	1	乳白色糸和紙柄
2	上面セード	アクリル	1	乳白色
1	本体	鋼板	1	白色

皮相電力	29VA
入力電圧	100V
入力電流	0.29A
消費電力	29.4W
力率	高力率
質量	3.0kg
特記事項	

品名	LEDシーリングライト
型番	AH 48763 L
適合ランプ	LED
W×数	29.4W×1灯
色･形	2700~6500K・演色性(Ra82)
縮尺	1/10
承認	千田
審査	志村
立案	芝田
図番	AH48763L_K_04

単位：mm　第三角法（JIS A4）　コイズミ照明株式会社