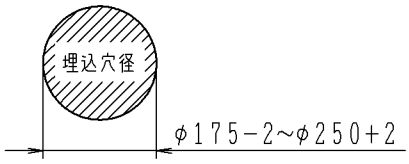

取付必要高

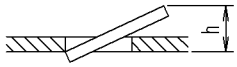

埋込穴径φ175mmの時　h=150
埋込穴径φ200mmの時　h=80
埋込穴径φ250mmの時　h=45

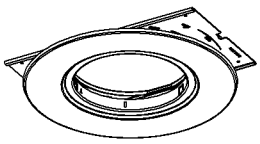

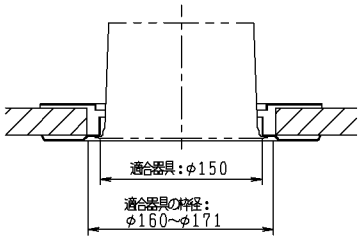

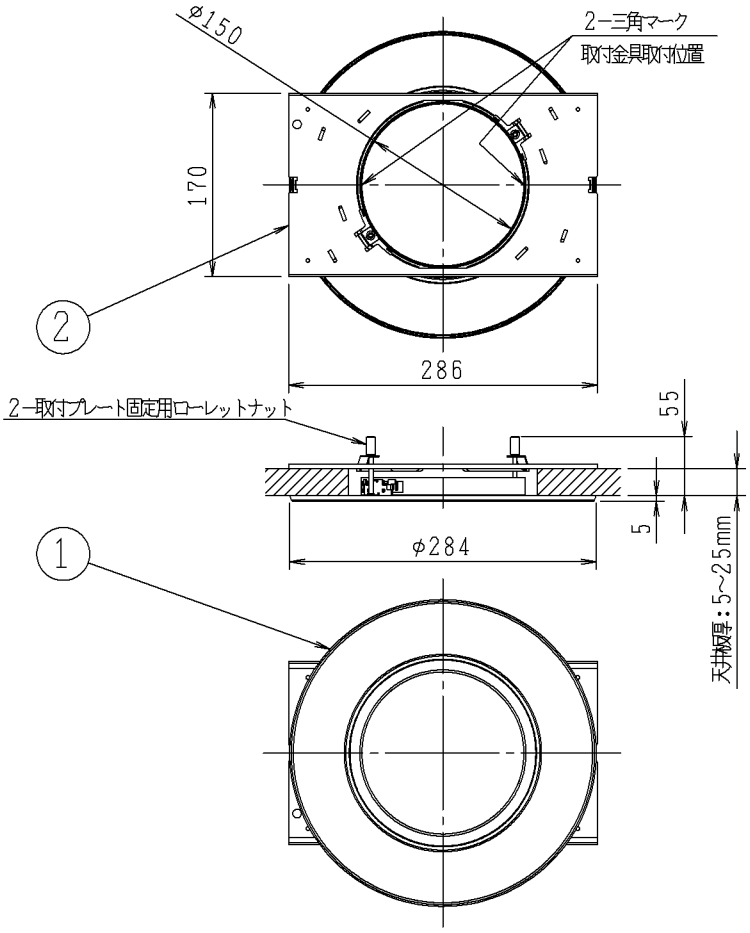

・枠の取付方法は、ナット締め式です。
・器具は別売です。
・適合器具（別売）の埋込穴径はφ150です。
・適合器具（別売）の枠径はφ160〜φ171です。

⚠安全に関するご注意

・指定以外の取付けはできません。
　器具の落下によるけがの原因になります。

部番	部品名	材質	数	備考
2	押さえプレート	鋼板	1	
1	枠	鋼板	1	ファインホワイト塗装

皮相電力	−VA
入力電圧	−V
入力電流	−A
消費電力	−W
力率	−
質量	0.8kg
特記事項	

品名　照明器具用部品
型番
図番　AE 45827 E
適合ランプ　−
W×数　−
色・形　−

承認	審査	立案
佐久間	西井	上田

20191225

単位：mm　第三角法（JIS A4）　コイズミ照明株式会社