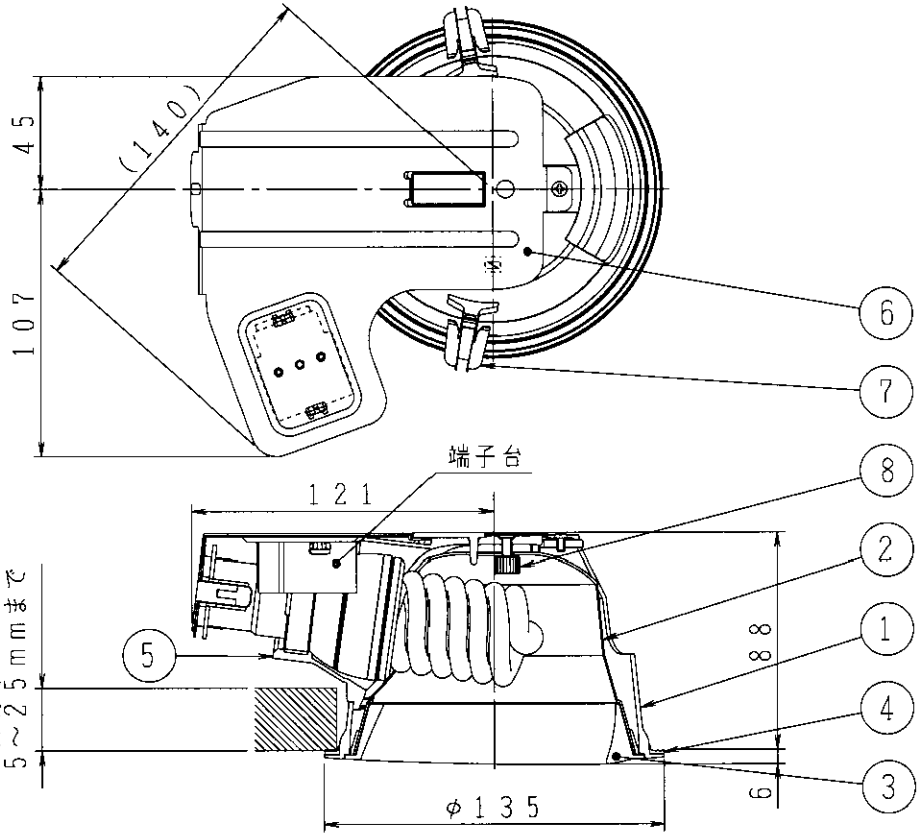


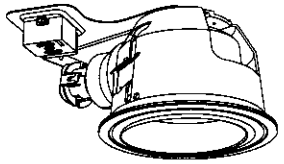

・EFD25EL／20H同梱器具
・傾斜天井に取付可能（55°まで）
・グラスウール敷工法専用
・電源線・送り配線の接続は必ず付属の保護チューブを使用してください。
・送り負荷は6Aまでです。
・照射近接限度0．1m
・照明器具以外の負荷は接続しないで下さい。
・器具接地面は凹凸のない様前処理を施して取り付けてください。
・調光器は使用できません。

## ⚠安全に関するご注意

・指定のランプ以外は使用しないで下さい。
火災の原因になります。
・この器具は非防水です。湿気の多い場所や屋外では使用できません。
火災・感電の原因になります。
・被照射面との距離は、指定以下では使用しないでください。
火災の原因になります。
・指定以外の取付けはできません。
器具の落下によるけがの原因になります。
・ドアや家具、ダンボールなどの可燃物を近づけて使用しないでください。
火災の原因になります。

| 部番 | 部品名 | 材質 | 数 | 備考 |
|---|---|---|---|---|
| 8 | 取付ナット | 鉄 | 1 | |
| 7 | 取付金具 | ステンレス板 | 2 | |
| 6 | 本体 | 鋼板 | 1 | |
| 5 | ソケットパッキン | シリコン | 1 | 白色 |
| 4 | 枠パッキン | シリコン | 1 | 白色 |
| 3 | 下部枠 | アルミダイカスト | 1 | プレミアムパウダリーホワイト |
| 2 | 反射板 | アルミ | 1 | プレミアムパウダリーホワイト |
| 1 | 枠 | アルミダイカスト | 1 | プレミアムパウダリーホワイト |

| | |
|---|---|
| 入力電圧 | 100V |
| 入力電流 | 0．35A |
| 消費電力 | 20W |
| 力率 | 低力率 |
| 重量 | 0．7kg |
| スイッチ | |

| | |
|---|---|
| 型番 | ADN 650 608 |
| 品名 | 蛍光灯高気密ダウンライト |
| 適合ランプ | 電球形蛍光ランプ D25形 |
| W × 数 | 20W × 1灯 |
| 色・形 | EL（3波長形電球色） |
| 口金 | E26 |
| 点灯方式 | 電子安定器（インバータ） |
| | 20100309 |

(社)日本照明器具工業会 S JIL5002 GI

コイズミ照明株式会社